KATALOG ZAPOJENÍ

(ceny platné od 1. 1. 2023)

Nová doba přináší novinky, které **zrychlují a zjednodušují instalaci kotle v kotelně**. Proto firma ATMOS připravila **originální sestavy zapojení**, které je možné zakoupit přímo s kotlem nebo jako příslušenství ke kotli.

Zapojení umožňuje díky svému řešení **rychlou a hlavně správnou instalaci kotle** ve vaší kotelně a **zaručí správné fungování kotle a celého topného systému**.

Profesionální nerezové zapojení pro kotle ATMOS je postavené na potrubí o průměru **35x1,5 mm** a **22x1,5 mm**. Zapojení obsahuje **kotlový okruh** pro udržení minimální teploty vratné vody do kotle (Laddomat X22, čerpadlová skupina ESBE s termoregulačním ventilem nebo řízeným trojcestným ventilem). **Systémový okruh** vybavený čerpadlovou skupinou ESBE s trojcestným ventilem pro nastavení požadované teploty vody do topného systému podle varianty s nebo bez servopohonu (mimo zapojení F21 a F22).

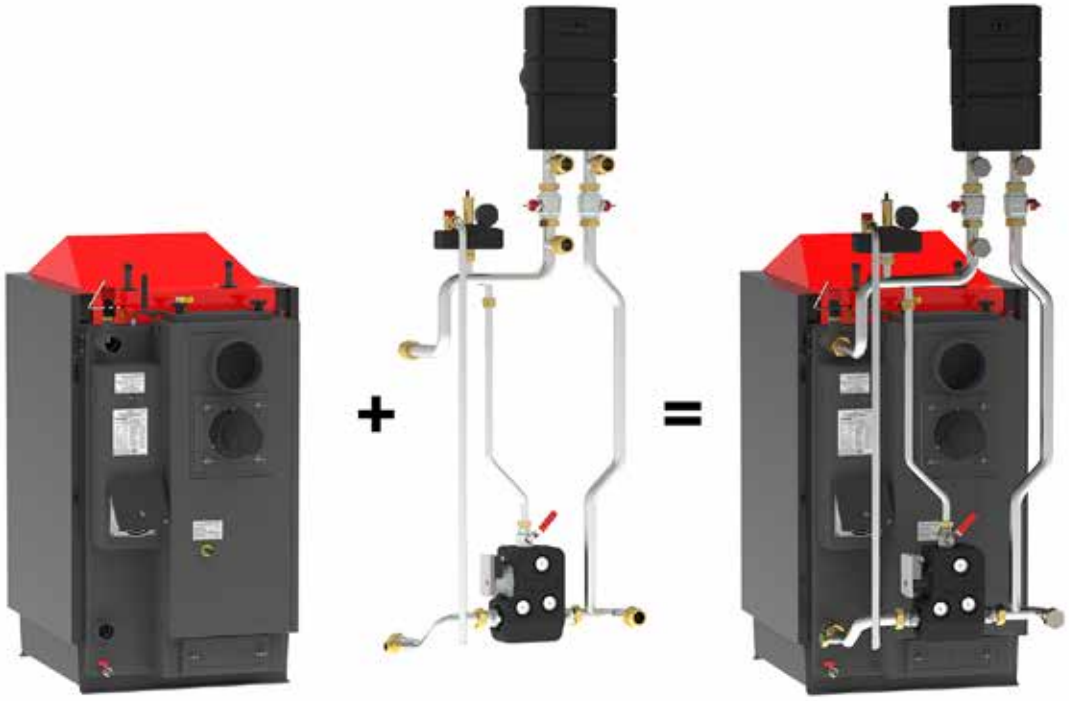

Výhodou originálního zapojení ATMOS je **snadné a rychlé připojení kotle pomocí dvou šroubení** s plochým těsněním. Zapojení obsahuje všechny potřebné komponenty, které vyžaduje výrobce - **kotlový okruh, pojišťovací sestava** (pojišťovací ventil 2,5 bar, odvzdušňovací ventil, manometr), **topný okruh** (dvě čerpadla, dva uzavírací ventily, trojcestný směšovací ventil topného okruhu (mimo zapojení F21 a F22)) a vývody pro připojení akumulačních nádrží a expanzní nádoby.

Zapojení je připraveno pro připojení kotle **přímo do topného systému** nebo pro zapojení kotle **s akumulačními nádržemi**. Zapojení umožňuje u rozsáhlejšího topného systému jeho rozšíření na dva nebo tři topné okruhy zakoupením rozdělovače a potřebné čerpadlové skupiny.

Zapojení ATMOS je správná volba při rekonstrukcích nebo při výstavbě úplně nové kotelny.

POUŽITÉ ARMATURY U ZAPOJENÍ ATMOS

Laddomat X22
Definice: armatura kotlového okruhu pro ochranu kotle proti nízkoteplotní korozi
- termoregulační ventil (78/72 °C) / - úsporné čerpadlo WILO
- šroubení s vnějšími závity s kulovými ventily / - izolační sada s teploměry

Pro Zapojení: kód: P0247
ATMOS F1/F2 Laddomat
ATMOS F12 Laddomat
ATMOS F21/22 Laddomat

Čerpadlová skupina ESBE GSA211 - rozteč **125 mm** - 6/4“ / 1“
Definice: armatura kotlového okruhu pro ochranu kotle proti nízkoteplotní korozi
- servopohon ESBE ARA 651 - 60 s / 6 Nm (230 V/50 Hz)
- úsporné čerpadlo WILO
- kulové ventily s teploměry / - izolace

Pro Zapojení: kód: P0511
ATMOS F3 ESBE
ATMOS F4 ESBE

Čerpadlová skupina ESBE GFA321 - rozteč **90 mm** - 1“ / 1“
Definice: armatura kotlového okruhu pro ochranu kotle proti nízkoteplotní korozi
- termoregulační ventil (70 °C)
- úsporné čerpadlo WILO
- kulové ventily s teploměry / izolace

Pro Zapojení: kód: P0509
ATMOS F15 ESBE-PX
ATMOS F16 ESBE-PX
u kotlů DxxP Compact
ATMOS F71 ESBE

Čerpadlová skupina ESBE GSA311 - rozteč **90 mm** - 1“ / 1“
Definice: armatura kotlového okruhu pro ochranu kotle proti nízkoteplotní korozi
- servopohon ESBE ARA 651 - 60 s / 6 Nm (230 V/50 Hz)
- úsporné čerpadlo WILO
- kulové ventily s teploměry / izolace

Pro Zapojení: kód: P0508
u kotlů Pxx Compact

Pojišťovací sestava
Definice: informačně bezpečnostní armatura
- pojišťovací ventil 2,5 bar
- odvzdušňovací ventil
- manometr 4 bar

Pro Zapojení:
do 32 kW - 3/4“→ kód: P0246
do 40 kW - 1“→ kód: P0249

Čerpadlová skupina ESBE GRA211 - rozteč **125 mm** - 6/4“ / 1“
Definice: armatura pro nastavení teploty vody do topného systému
- **směšovaná** bez servopohonu - trojcestný ventil **s ručním ovládáním**
- úsporné čerpadlo WILO
- kulové ventily s teploměry / izolace
- možnost doplnit servopohon

Pro Zapojení: kód: P0538
ATMOS F1/F2 Laddomat
ATMOS F12 Laddomat

Čerpadlová skupina ESBE GRA211 - rozteč **125 mm** - 6/4“ / 1“
Definice: armatura pro nastavení teploty vody do topného systému
- **směšovaná -** trojcestný ventil **se servopohonem** ARA 661 - 120 s
- úsporné čerpadlo WILO
- kulové ventily s teploměry / izolace

Pro Zapojení: kód: P0514
ATMOS F3 ESBE
ATMOS F4 ESBE

Čerpadlová skupina ESBE GFA211 - rozteč **125 mm** - 6/4“ / 1“
Definice: armatura pro regulaci teploty vody do topného systému (podlahového topení)
- **termostatická** - termoregulační ventil 20 - 55 °C
- úsporné čerpadlo WILO
- kulové ventily s teploměry / izolace

Pro Zapojení: kód: P0513
příslušenství pro rozšíření zapojení

Čerpadlová skupina ESBE GDA211 - rozteč **125 mm** - 6/4“ / 1“
Definice: armatura pro natápění topného systému bez regulace (bojler TUV)
- **přímá** (bez směšování)
- úsporné čerpadlo WILO
- kulové ventily s teploměry / izolace

Pro Zapojení: kód: P0512
příslušenství pro rozšíření zapojení

Čerpadlová skupina ESBE GRA311 - rozteč **90 mm** - 1“ / 1“
Definice: armatura pro nastavení teploty vody do topného systému
- **směšovaná** bez servopohonu - trojcestný ventil **s ručním ovládáním**
- úsporné čerpadlo WILO
- kulové ventily s teploměry / izolace
- možnost doplnit servopohon

Pro Zapojení: kód: P0533
ATMOS F15/F16 ESBE-PX
u kotlů DxxP Compact
ATMOS F71 ESBE

Čerpadlová skupina ESBE GRA311 - rozteč **90 mm** - 1“ / 1“
Definice: armatura pro nastavení teploty vody do topného systému
- **směšovaná -** trojcestný ventil **se servopohonem** ARA 661 - 120 s
- úsporné čerpadlo WILO
- kulové ventily s teploměry / izolace

Pro Zapojení: kód: P0505
u kotlů Pxx Compact

Čerpadlová skupina ESBE GFA311 - rozteč **90 mm** - 1“ / 1“
Definice: armatura pro regulaci teploty vody do topného systému (podlahového topení)
- **termostatická** - termoregulační ventil 20 - 55 °C
- úsporné čerpadlo WILO
- kulové ventily s teploměry / izolace

Pro Zapojení: kód: P0504
příslušenství pro rozšíření zapojení

Čerpadlová skupina ESBE GDA311 - rozteč **90 mm** - 1“ / 1“
Definice: armatura pro natápění topného systému bez regulace (bojler TUV)
- **přímá** (bez směšování)
- úsporné čerpadlo WILO
- kulové ventily s teploměry / izolace

Pro Zapojení: kód: P0503
příslušenství pro rozšíření zapojení

Rozdělovač GMA421 - rozteč **125 mm** - 6/4“ ↑↓ 6/4“
Definice: armatura pro rozšíření základního zapojení na více topných okruhů
- **dvouokruhový**
- izolace

Pro Zapojení: kód: P0515
příslušenství pro rozšíření zapojení

Rozdělovač GMA431 - rozteč **125 mm** - 6/4“ ↑↓ 6/4“
Definice: armatura pro rozšíření základního zapojení na více topných okruhů
- **tříokruhový**
- izolace

Pro Zapojení: kód: P0516
příslušenství pro rozšíření zapojení

Rozdělovač GMA321 - rozteč **90 mm** - 1“ ↑↓ 1“
Definice: armatura pro rozšíření základního zapojení na více topných okruhů
- **dvouokruhový**
- izolace

Pro Zapojení: kód: P0506
příslušenství pro rozšíření zapojení

Rozdělovač GMA331 - rozteč **90 mm** - 1“ ↑↓ 1“
Definice: armatura pro rozšíření základního zapojení na více topných okruhů
- **tříokruhový**
- izolace

Pro Zapojení: kód: P0507
příslušenství pro rozšíření zapojení

Kulový ventil WESA
Definice: uzavírací armatura - armatura pro doladění průtoků
- 1“ pro potrubí 22 x 1,5 mm kód: P0531
- 6/4“ pro potrubí 35 x 1,5 mm kód: P0532

Pro Zapojení:
pro všechna zapojení

mimo
ATMOS F12 Laddomat
ATMOS F21/22 Laddomat

Ploché těsnění / vsuvky
Definice: utěsňování / propojovací tvarovky
ploché těsnění - 3/4“ - 3 mm kód: S1453
ploché těsnění - 1“ - 3 mm kód: S1452 / vsuvky - 1“
ploché těsnění - 6/4“ - 3 mm kód: S1527 / vsuvky - 6/4“
ploché těsnění - 2“ - 3 mm kód: S1532

Pro Zapojení:
pro všechna zapojení

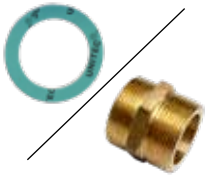

ATMOS F1 Laddomat

pro kotle:

DC18S, DC22S, DC22SX, DC25S, DC30SX,
C15S, C18S,
AC16S, AC25S

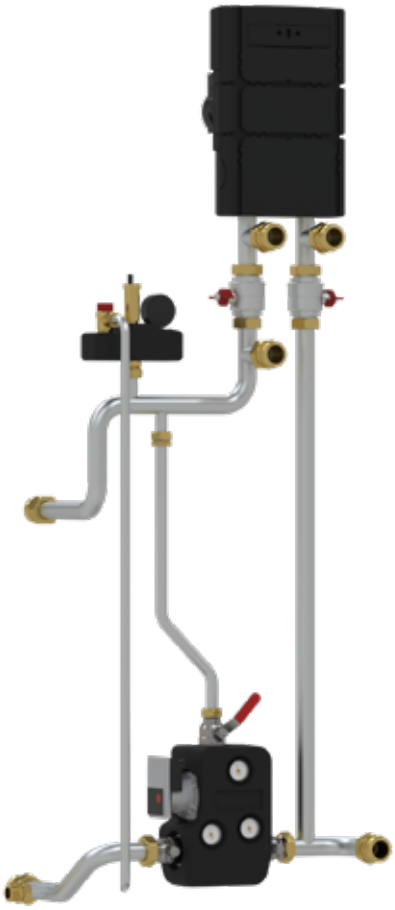

Zapojení s Laddomatem 22 a čerpadlovou skupinou GRA211 s ručně ovládaným trojcestným ventilem pro jeden topný okruh

	cena bez DPH	cena s 21 % DPH
ATMOS F1 Laddomat (15 - 30 kW) objednací kód: **P0601**	45.785,10	55.400,-

Složení sady: páteřní nerezové potrubí 35 x 1,5 mm, Laddomat X22 s kulovými ventily v kotlovém okruhu, čerpadlová skupina ESBE GRA211 bez servopohonu pro systémový okruh, pojišťovací sestava KSG (odvzdušňovací a pojišťovací ventil 2,5 bar - 3/4“, manometr), dva kulové ventily 6/4“, speciální mosazné vsuvky s plochým těsněním, 6/4“ zátky.

INFO - Výška zapojení na instalovaném kotli je 1890 mm. V případě instalace kotle bez akumulační nádrže, lze výšku zapojení snížit vyjmutím T-kusů a kulových ventilů (pod systémovou čerpadlovou skupinou) a tím snížit výšku na 1670 mm.
V případě nízkého stropu lze systémovou čerpadlovou skupinu umístit horizontálně za pomoci příslušenství - **Odbočovací sady potrubí OSD 15 - 40 - 6/4“ -** kód: P0651.

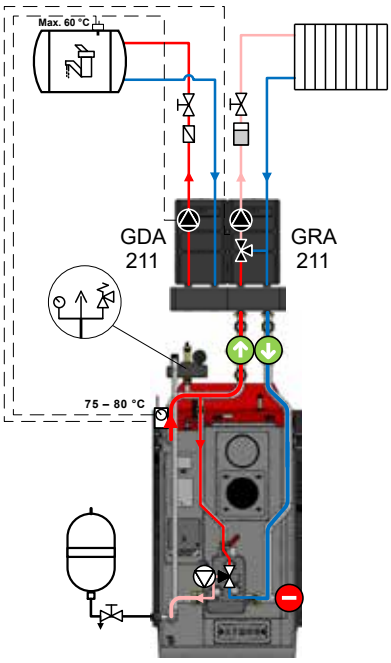

Laddomat X22

ATMOS F2 Laddomat

pro kotle:

DC32S, DC40SX,
DC15GS, DC20GS, DC25GS, DC32GS,
DC18GD, DC25GD, DC30GD

Zapojení s Laddomatem 22 a čerpadlovou skupinou GRA211 s ručně ovládaným trojcestným ventilem pro jeden topný okruh

	cena bez DPH	cena s 21 % DPH
ATMOS F2 Laddomat (15 - 40 kW) objednací kód: **P0602**	46.611,60	56.400,-

Složení sady: páteřní nerezové potrubí 35 x 1,5 mm, Laddomat X22 s kulovými ventily v kotlovém okruhu, čerpadlová skupina ESBE GRA211 bez servopohonu pro systémový okruh, pojišťovací sestava KSG (odvzdušňovací a pojišťovací ventil 2,5 bar - 1“, manometr), dva kulové ventily 6/4“, speciální mosazné vsuvky s plochým těsněním, 6/4“ zátky.

INFO - Výška zapojení na instalovaném kotli je 1965 mm. V případě instalace kotle bez akumulační nádrže, lze výšku zapojení snížit vyjmutím T-kusů a kulových ventilů (pod systémovou čerpadlovou skupinou) a tím snížit výšku na 1745 mm.
V případě nízkého stropu lze systémovou čerpadlovou skupinu umístit horizontálně za pomoci příslušenství - **Odbočovací sady potrubí OSD 15 - 40 - 6/4“ -** kód: P0651.

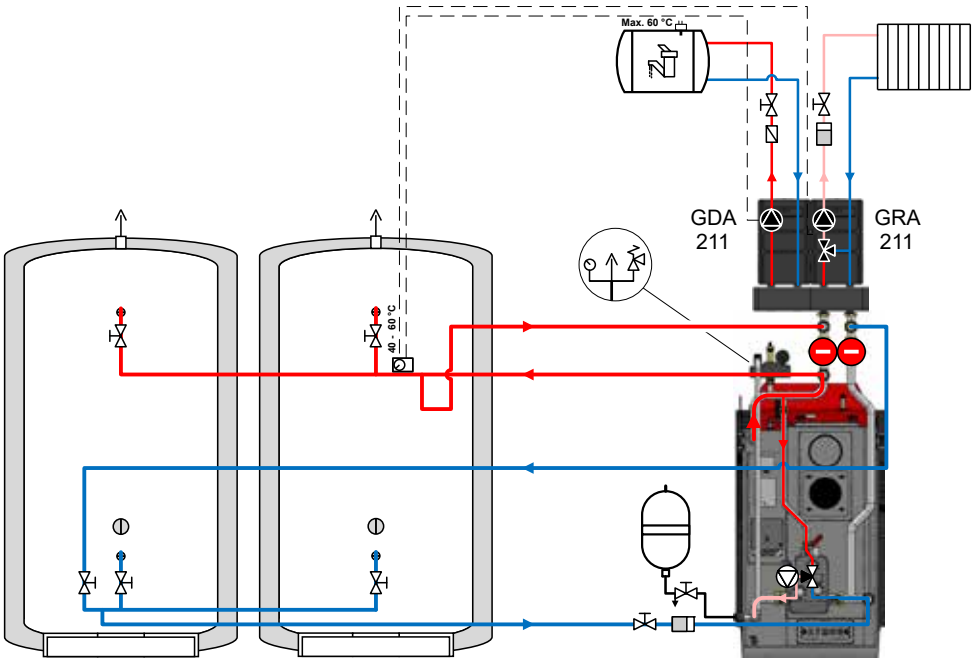

Laddomat X22

ATMOS F3 ESBE

pro kotle:

DC18S, DC22S, DC22SX, DC25S, DC30SX,
C15S, C18S,
AC16S, AC25S

Zapojení s čerpadlovou skupinou ESBE GSA211 pro kotlový okruh a čerpadlovou skupinou ESBE GRA211 v systémovém okruhu s trojcestnými ventily se servopohony
- doporučeno pro kotle s regulací ATMOS ACD 03/04

	cena bez DPH	cena s 21 % DPH
ATMOS F3 ESBE (15 - 30 kW) objednací kód: **P0603**	48.264,50	58.400,-

Složení sady: páteřní nerezové potrubí 35 x 1,5 mm, čerpadlová skupina ESBE SA211 se servopohonem (230 V/50 Hz/60 s) pro kotlový okruh, čerpadlová skupina ESBE GRA211 se servopohonem (230 V/50 Hz/120 s) pro systémový okruh, pojišťovací sestava KSG (odvzdušňovací a pojišťovací ventil 2,5 bar - 3/4“, manometr), dva kulové ventily 6/4“, speciální mosazné vsuvky s plochým těsněním, 6/4“ zátky.

INFO - Výška zapojení na instalovaném kotli je 1890 mm. V případě instalace kotle bez akumulační nádrže, lze výšku zapojení snížit vyjmutím T-kusů a kulových ventilů (pod systémovou čerpadlovou skupinou) a tím snížit výšku na 1670 mm.
V případě nízkého stropu lze systémovou čerpadlovou skupinu umístit horizontálně za pomoci příslušenství - **Odbočovací sady potrubí OSD 15 - 40 - 6/4“ -** kód: P0651.

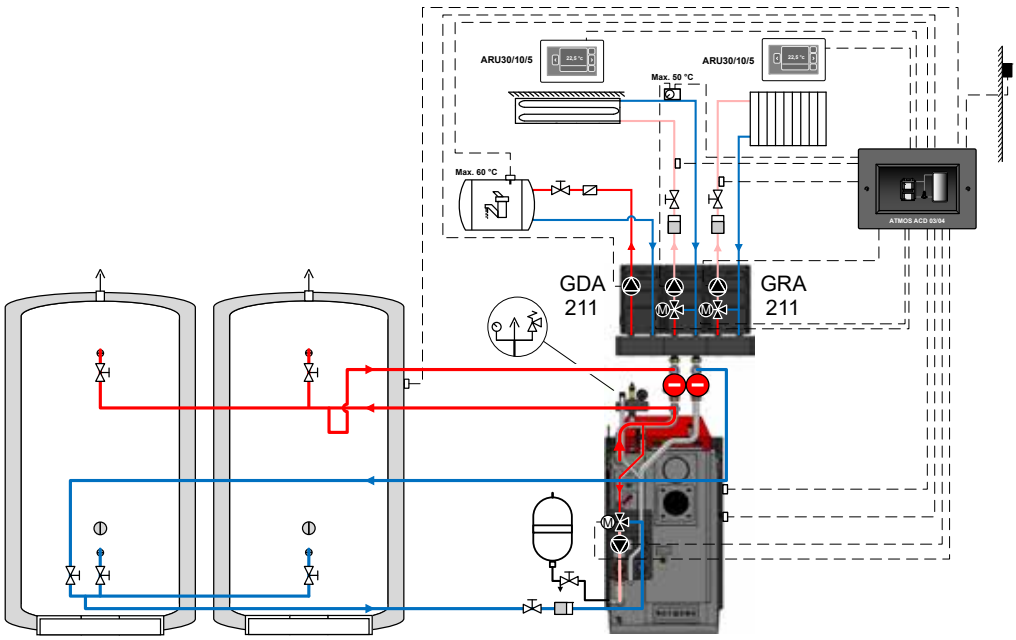

ATMOS F4 ESBE

pro kotle:

DC32S, DC40SX,
DC15GS, DC20GS, DC25GS, DC32GS,
DC18GD, DC25GD, DC30GD

Zapojení s čerpadlovou skupinou ESBE GSA211 pro kotlový okruh a čerpadlovou skupinou ESBE GRA211 v systémovém okruhu s trojcestnými ventily se servopohony
- doporučeno pro kotle s regulací ATMOS ACD 03/04

	cena bez DPH	cena s 21 % DPH
ATMOS F4 ESBE (15 - 40 kW) objednací kód: **P0604**	48.677,70	58.900,-

Složení sady: páteřní nerezové potrubí 35 x 1,5 mm, čerpadlová skupina ESBE GSA211 se servopohonem (230 V/50 Hz/60 s) pro kotlový okruh, čerpadlová skupina ESBE GRA211 se servopohonem (230 V/50 Hz/120 s) pro systémový okruh, pojišťovací sestava KSG (odvzdušňovací a pojišťovací ventil 2,5 bar - 1“, manometr), dva kulové ventily 6/4“, speciální mosazné vsuvky s plochým těsněním, 6/4“ zátky.

INFO - Výška zapojení na instalovaném kotli je 1965 mm. V případě instalace kotle bez akumulační nádrže, lze výšku zapojení snížit vyjmutím T-kusů a kulových ventilů (pod systémovou čerpadlovou skupinou) a tím snížit výšku na 1745 mm.
V případě nízkého stropu lze systémovou čerpadlovou skupinu umístit horizontálně za pomoci příslušenství - **Odbočovací sady potrubí OSD 15 - 40 - 6/4“ -** kód: P0651.

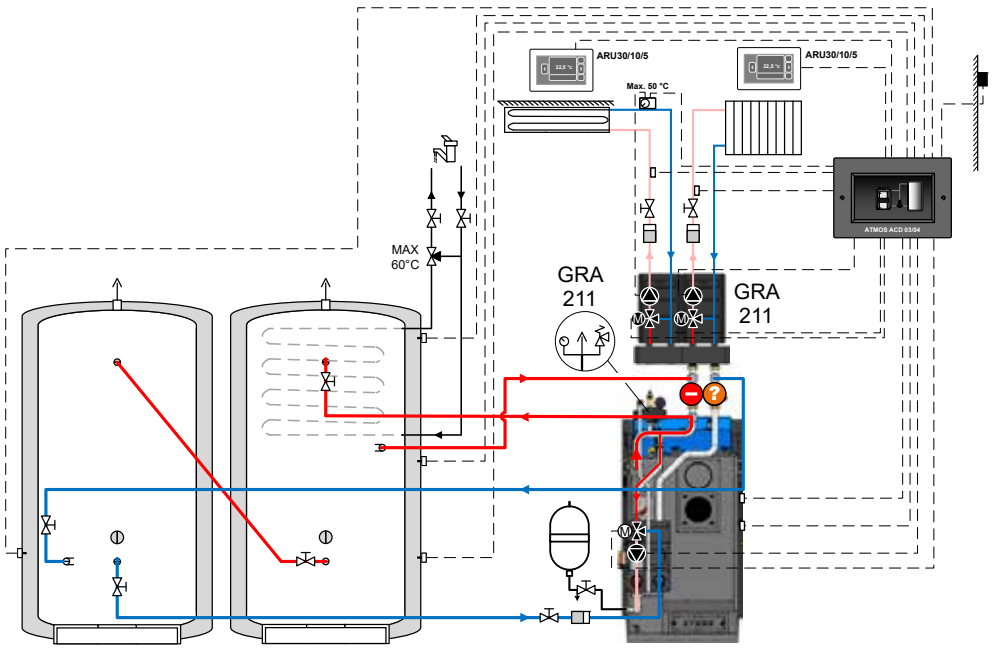

ATMOS F15 ESBE-PX

pro kotle:

D10PX

Zapojení s čerpadlovou skupinou ESBE GFA321 (70 °C) pro kotlový okruh a čerpadlovou skupinou ESBE GRA311 (bez servopohonu) s ručně ovládaným trojcestným ventilem pro jeden topný okruh

	cena bez DPH	cena s 21 % DPH
ATMOS F15 ESBE-PX (3 - 10 kW) objednací kód: **P0615**	45.785,10	55.400,-

Složení sady: páteřní nerezové potrubí 22 x 1,5 mm, čerpadlová skupina ESBE GFA321 s termoregulačním ventilem (70 °C) pro kotlový okruh, čerpadlová skupina ESBE GRA311 (bez servopohonu) pro systémový okruh, pojišťovací sestava KSG (odvzdušňovací a pojišťovací ventil 2,5 bar, manometr), dva kulové ventily 1“, speciální mosazné vsuvky s plochým těsněním, 1“ zátky.

INFO - Výška zapojení na instalovaném kotli je 1645 mm.
V případě nízkého stropu lze systémovou čerpadlovou skupinu umístit horizontálně za pomoci příslušenství - **Odbočovací sady potrubí OSP 10 - 25 - 1“ -** kód: P0652.

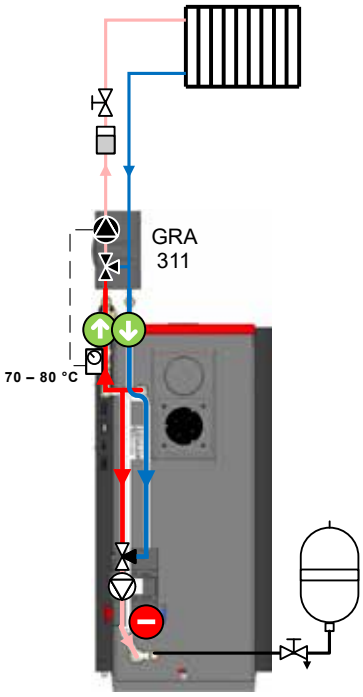

GRA311

GFA321

ATMOS F16 ESBE-PX

pro kotle:

D15PX, D20PX, D25PX

Zapojení s čerpadlovou skupinou ESBE GFA321 (70 °C) pro kotlový okruh a čerpadlovou skupinou ESBE GRA311 (bez servopohonu) s ručně ovládaným trojcestným ventilem pro jeden topný okruh

	cena bez DPH	cena s 21 % DPH
ATMOS F16 ESBE-PX (4,5 - 24 kW) objednací kód: **P0616**	46.611,60	56.400,-

Složení sady: páteřní nerezové potrubí 22 x 1,5 mm, čerpadlová skupina ESBE GFA321 (70 °C) s termoregulačním ventilem pro kotlový okruh, čerpadlová skupina ESBE GRA311 (bez servopohonu) pro systémový okruh, pojišťovací sestava KSG (odvzdušňovací a pojišťovací ventil 2,5 bar, manometr), dva kulové ventily 1“, speciální mosazné vsuvky s plochým těsněním, 1“ zátky.

INFO - Výška zapojení na instalovaném kotli je 1845 mm.
V případě nízkého stropu lze systémovou čerpadlovou skupinu umístit horizontálně za pomoci příslušenství - **Odbočovací sady potrubí OSP 10 - 25 - 1“ -** kód: P0652.

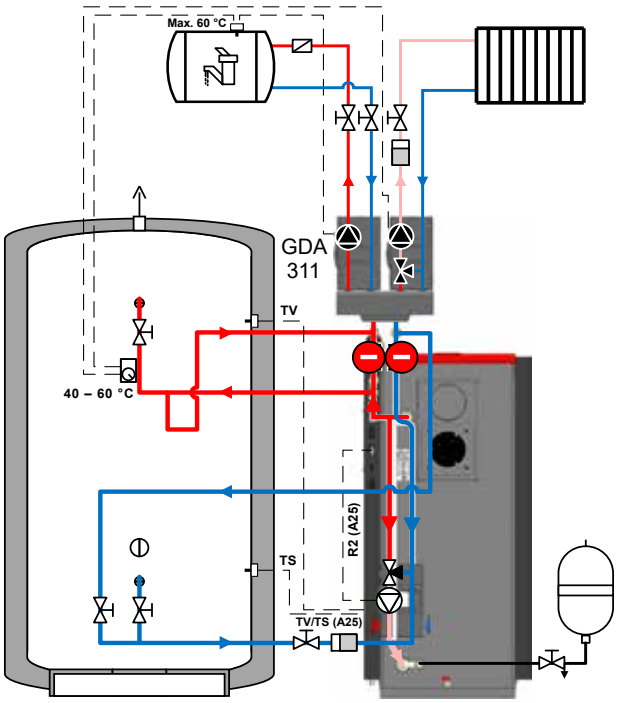

GMA321

GFA321

ATMOS F21 Laddomat

pro kotle:

DC18S, DC22S, DC22SX, DC25S, DC30SX,
C15S, C18S,
AC16S, AC25S

Zapojení (pouze kotlový okruh) s Laddomatem 22

	cena bez DPH	cena s 21 % DPH
ATMOS F21 Laddomat (15 - 30 kW) objednací kód: **P0621**	29.669,40	35.900,-

Složení sady: páteřní nerezové potrubí 35 x 1,5 mm, Laddomat X22 s kulovými ventily v kotlovém okruhu, pojišťovací sestava KSG (odvzdušňovací a pojišťovací ventil 2,5 bar - 3/4“, manometr), dva kulové ventily 6/4“, speciální mosazné vsuvky s plochým těsněním, 6/4“ zátky.

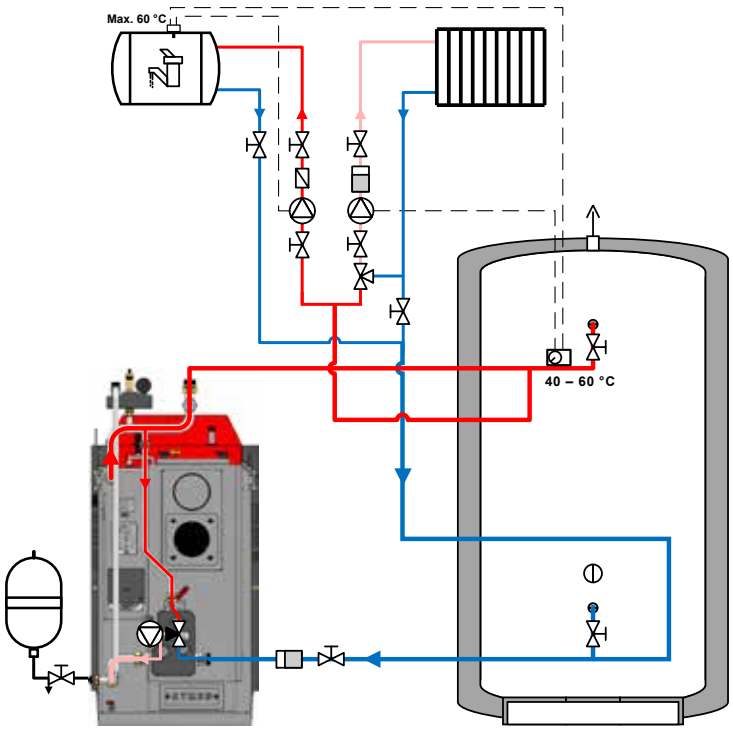

standardní amatury

(není součástí dodávky)

Laddomat X22

ATMOS F22 Laddomat

pro kotle:

DC32S, DC40SX,
DC15GS, DC20GS, DC25GS, DC32GS,
DC18GD, DC25GD, DC30GD

Zapojení (pouze kotlový okruh) s Laddomatem 22

	cena bez DPH	cena s 21 % DPH
ATMOS F22 Laddomat (15 - 40 kW) objednací kód: **P0622**	30.495,86	36.900,-

Složení sady: páteřní nerezové potrubí 35 x 1,5 mm, Laddomat X22 s kulovými ventily v kotlovém okruhu, pojišťovací sestava KSG (odvzdušňovací a pojišťovací ventil 2,5 bar - 1“, manometr), dva kulové ventily 6/4“, speciální mosazné vsuvky s plochým těsněním, 6/4“ zátky.

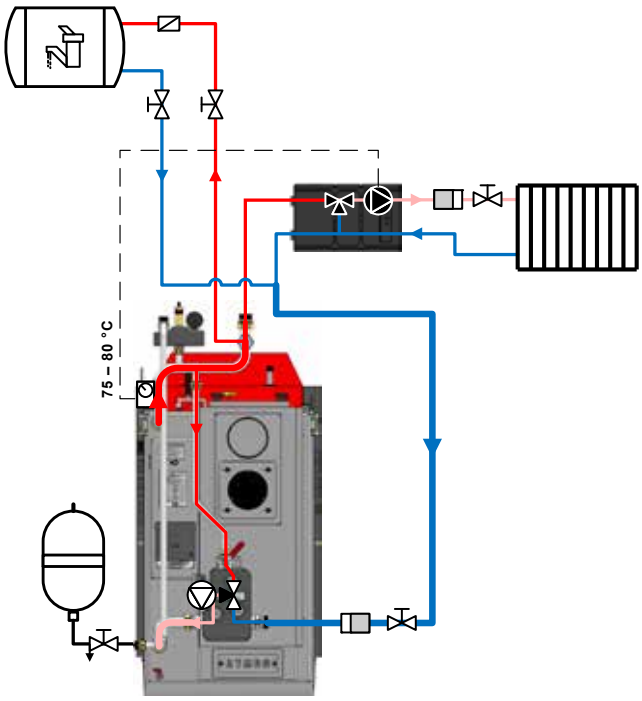

GRA211

(není součástí dodávky)

Laddomat X22

ATMOS F12 Laddomat

univerzální zapojení

pro kotle:

DC18S, DC22S, DC22SX, DC25S, DC30SX, DC32S, DC40SX,
DC15GS, DC20GS, DC25GS, DC32GS,
DC18GD, DC25GD, DC30GD
C15S, C18S, C25ST, C32ST,
AC16S, AC25S,
DC18SP, DC25SP, DC30SPX, DC32SP

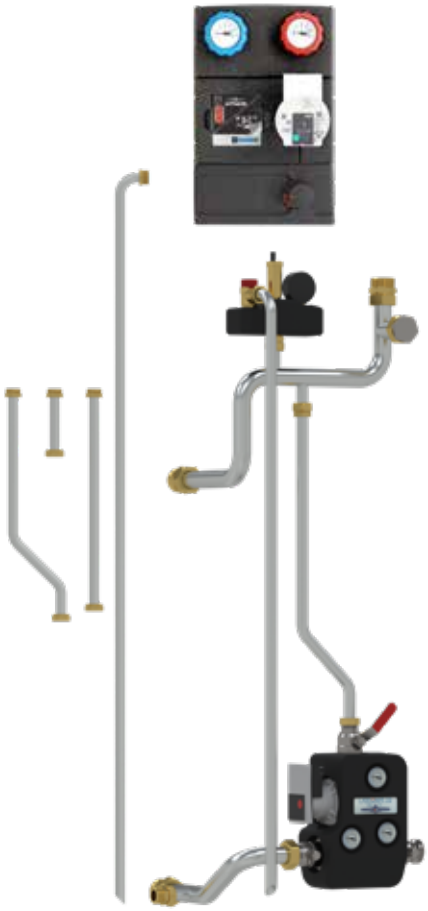

Zapojení (pouze kotlový okruh) s Laddomatem 22 a nezapojenou čerpadlovou skupinou GRA211 s ručně ovládaným trojcestným ventilem pro jeden topný okruh

	cena bez DPH	cena s 21 % DPH
ATMOS F12 Laddomat (15 - 40 kW) objednací kód: **P0612**	44.793,40	54.200,-

Složení sady: páteřní nerezové potrubí 35 x 1,5 mm, Laddomat X22 s kulovými ventily v kotlovém okruhu, nezapojená samostatná čerpadlová skupina ESBE GRA211 bez servopohonu pro systémový okruh, pojišťovací sestava KSG (odvzdušňovací a pojišťovací ventil 2,5 bar, manometr), speciální mosazné vsuvky s plochým těsněním, 6/4“ zátky, sada trubek pro různé varianty kotlů.

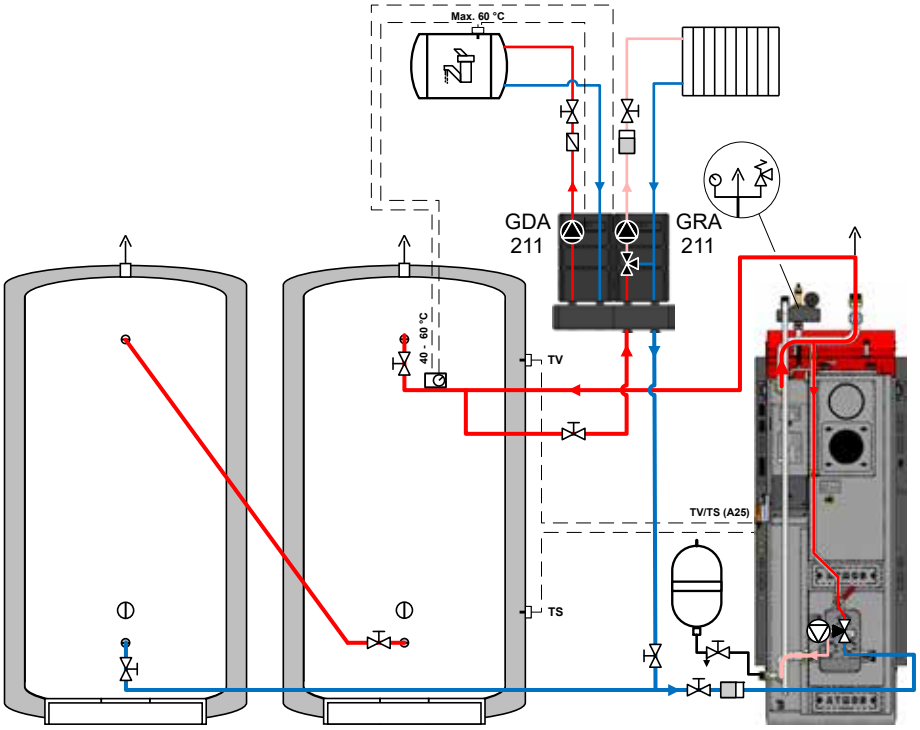

ATMOS F71 ESBE

Zapojení pro systémy **bez akumulační nádrže** do 32 kW

pro kotle:

DC18S, DC22S, DC25S, DC30SX,
C15S, C18S, AC16S, AC25S,
C25ST, C32ST + PSC 10 - 30

Zapojení s čerpadlovou skupinou ESBE GFA321 (70 °C) pro kotlový okruh a čerpadlovou skupinou ESBE GRA311 (bez servopohonu) s ručně ovládaným trojcestným ventilem pro jeden topný okruh

	cena bez DPH	cena s 21 % DPH
ATMOS F71 ESBE (16 - 30 kW) objednací kód: **P0671**	32.975,20	39.900,-

Složení sady: páteřní nerezové potrubí Ø 35 x 1,5 mm, čerpadlová skupina ESBE GFA321 s termoregulačním ventilem (70 °C) pro kotlový okruh, čerpadlová skupina ESBE GRA311 (bez servopohonu) pro systémový okruh, pojišťovací sestava KSG (odvzdušňovací a pojišťovací ventil 2,5 bar, manometr), dva kulové ventily 6,4“, 5,4“ filtr s magnetem, speciální mosazné vsuvky s plochým těsněním, 1“ zátky.

INFO - pro kotle C25ST, C32ST nutno dokoupit prodlužovací sadu potrubí PSC 10 - 30 (objednací kód: P0657). (složení sady: 1x propojovací trubka Ø22x240x1,5 mm, 1x propojovací trubka Ø35x240x1,5 mm,1x trubka pojistného ventilu Ø22x1220x1,5 mm, 2x ploché těsnění 3/4“, 3x ploché těsnění 1“ - 3 mm, 3x ploché těsnění 6/4“ - 3 mm

INFO - Výška zapojení na instalovaném kotli je 1635 mm (C25ST, C32ST - 1880 mm).

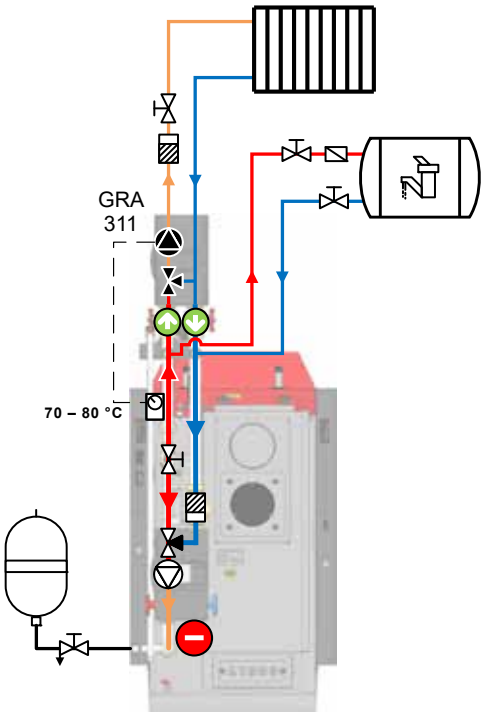

GRA311

GFA321

INFO - Při tomto zapojení je bojler pro ohřev TUV nabíjen čerpadlem v kotlovém okruhu (čerpadlovou skupinou ESBE GFA321) během provozu kotle.
Teplota vody v bojleru odpovídá provozní teplotě kotle.

ATMOS F2 Laddomat

prodlužovací sada potrubí PSC 25 - 35

pro kotle:

C25ST
C32ST

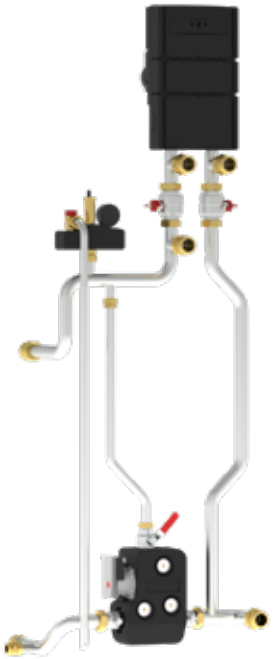

Zapojení s Laddomatem 22 a čerpadlovou skupinou GRA211 s ručně ovládaným trojcestným ventilem pro jeden topný okruh

	cena bez DPH	cena s 21 % DPH
ATMOS F2 Laddomat (15 - 40 kW) objednací kód: **P0602**	46.611,60	56.400,-

+

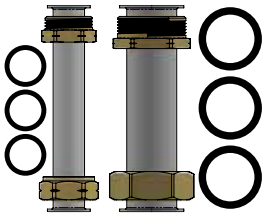

Prodlužovací sada potrubí PSC 25 - 35

objednací kód: **P0650**	1.528,90	1.850,-

Složení sady: 1x propojovací trubka 22 x 1,5 mm
1x propojovací trubka 35 x 1,5 mm
3x ploché těsnění 1“ - 3 mm
3x ploché těsnění 6/4“ - 3 mm

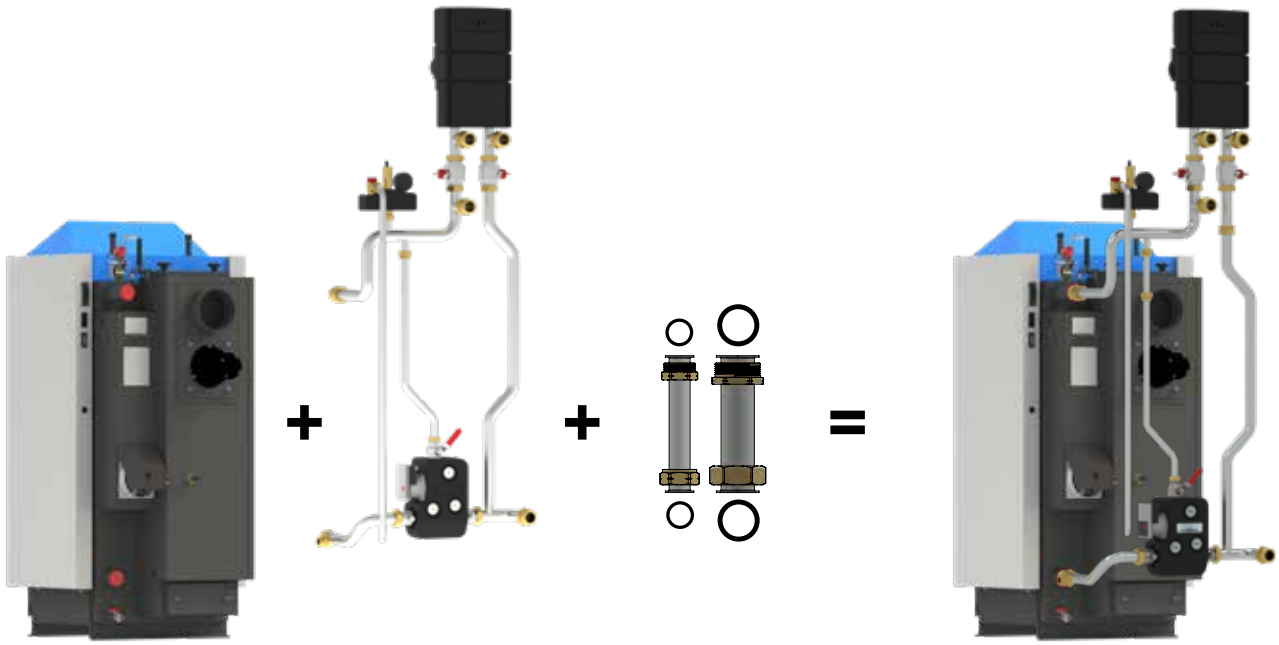

C25ST, C32ST ATMOS F2 Laddomat PSC 25 - 35

ATMOS F2 Laddomat

prodlužovací sada potrubí PSC 40 - 50

pro kotle:

C40S
DC40GS

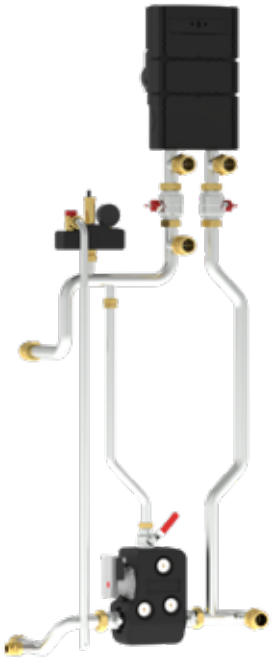

Zapojení s Laddomatem 22 a čerpadlovou skupinou GRA211 s ručně ovládaným trojcestným ventilem pro jeden topný okruh

	cena bez DPH	cena s 21 % DPH
ATMOS F2 Laddomat (15 - 40 kW) objednací kód: **P0602**	46.611,60	56.400,-

+

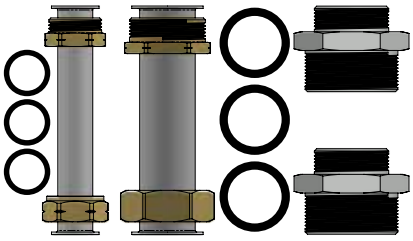

Prodlužovací sada potrubí PSC 40 - 50

objednací kód: **P0653**	2.413,20	2.920,-

Složení sady: 1x propojovací trubka 22 x 1,5 mm
1x propojovací trubka 35 x 1,5 mm
3x ploché těsnění 1“ - 3 mm
3x ploché těsnění 6/4“ - 3 mm
2x redukovaná vsuvka 2“↔6/4“

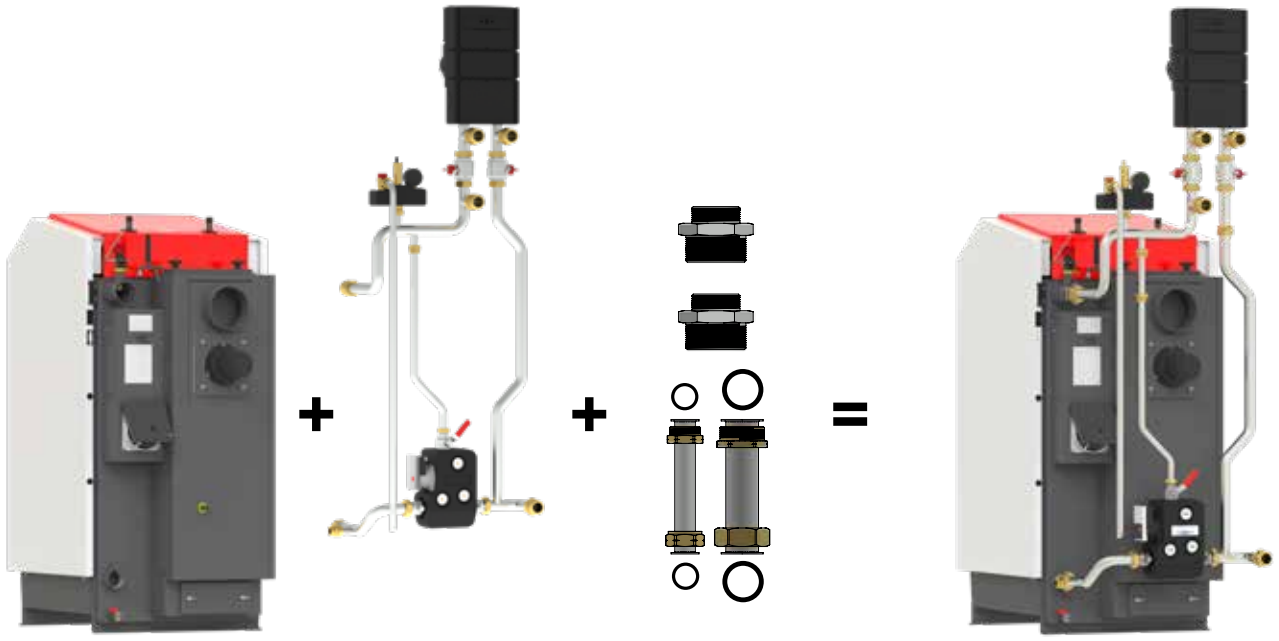

C40S, DC40GS ATMOS F2 Laddomat PSC 40 - 50

ATMOS F2 Laddomat

prodlužovací sada potrubí PSGD 40 - 50

pro kotle:

DC40GD

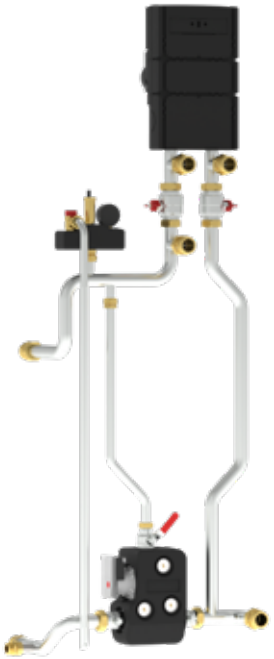

Zapojení s Laddomatem 22 a čerpadlovou skupinou GRA211 s ručně ovládaným trojcestným ventilem pro jeden topný okruh

	cena bez DPH	cena s 21 % DPH
ATMOS F2 Laddomat (15 - 40 kW) objednací kód: **P0602**	46.611,60	56.400,-

+

Prodlužovací sada potrubí PSGD 40 - 50

objednací kód: **P0654**	3.293,40	3.985,-

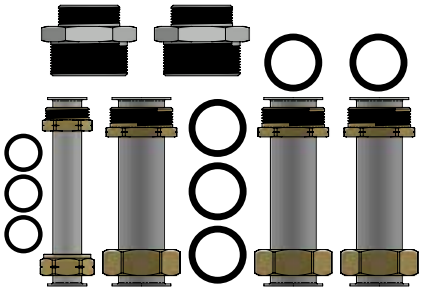

Složení sady: 1x propojovací trubka 22 x 1,5 mm
3x propojovací trubka 35 x 1,5 mm
3x ploché těsnění 1“ - 3 mm
5x ploché těsnění 6/4“ - 3 mm
2x redukovaná vsuvka 2“↔6/4“

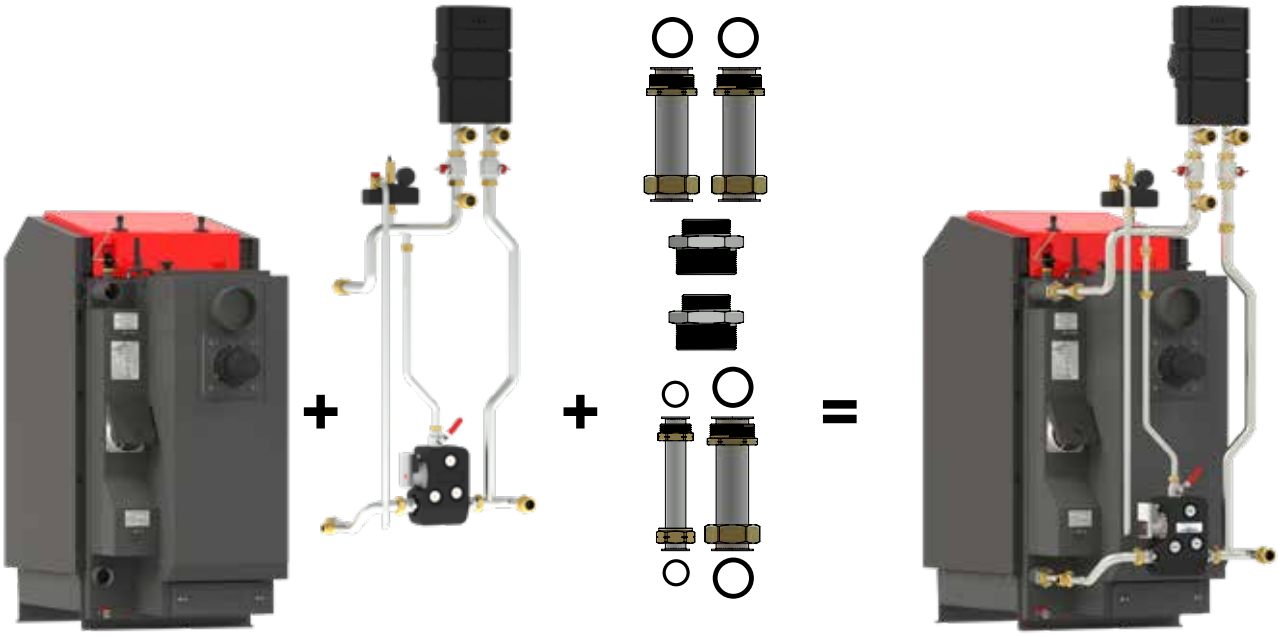

DC40GD ATMOS F2 Laddomat PSGD 40 - 50

ATMOS F2 Laddomat

prodlužovací sada potrubí PSP 20 - 40

Speciální zapojení pro kotle:

D20P
D30P
D40P

Zapojení s Laddomatem 22 a čerpadlovou skupinou GRA211 s ručně ovládaným trojcestným ventilem pro jeden topný okruh

	cena bez DPH	cena s 21 % DPH
ATMOS F2 Laddomat (15 - 40 kW) objednací kód: **P0602**	46.611,60	56.400,-

+

Prodlužovací sada potrubí PSP 20 - 40

objednací kód: **P0655**	1.892,60	2.290,-

Složení sady: 1x propojovací trubka 22 x 1,5 - 747 mm
1x propojovací trubka 35 x 1,5 - 128 mm
3x ploché těsnění 1“ - 3 mm
3x ploché těsnění 6/4“ - 3 mm

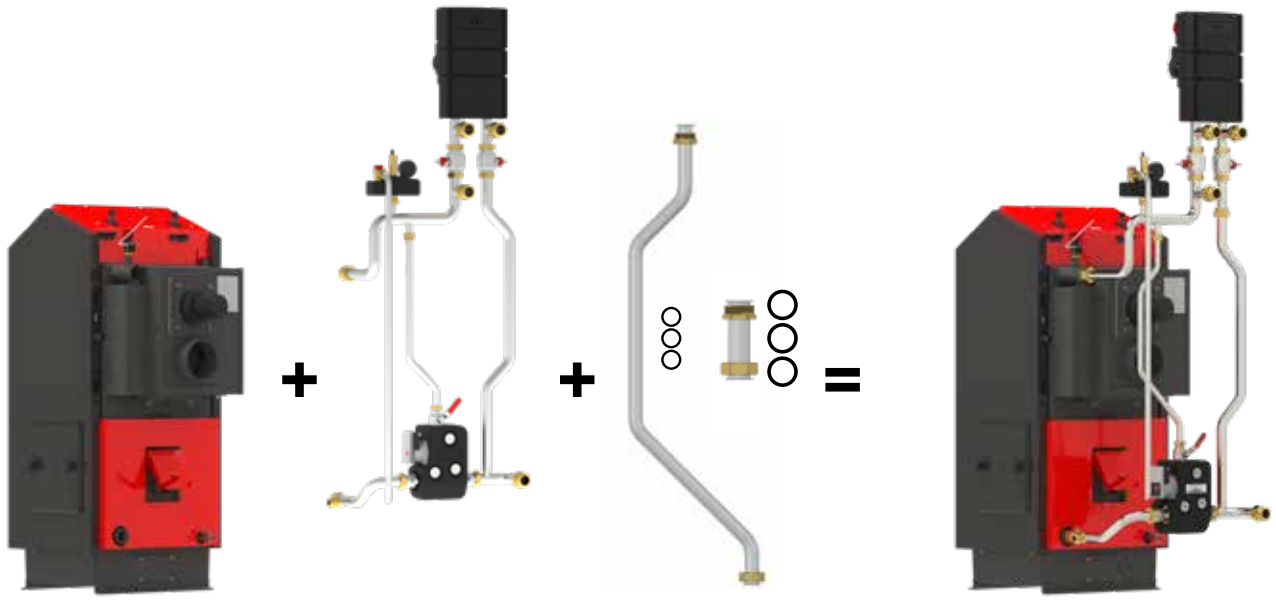

D20P, D30P, D40P ATMOS F2 Laddomat PSP 20 - 40

ATMOS F2 Laddomat

prodlužovací sada potrubí PSGSP 10 - 40

Speciální zapojení pro kotle:

DC32SP*, DC40SPT*

* pro kotle od výrobního čísla 432432

Zapojení s Laddomatem 22 a čerpadlovou skupinou GRA211 s ručně ovládaným trojcestným ventilem pro jeden topný okruh

	cena bez DPH	cena s 21 % DPH
ATMOS F2 Laddomat (15 - 40 kW) objednací kód: **P0602**	46.611,60	56.400,-
+		
Prodlužovací sada potrubí PSGSP 10 - 40 objednací kód: **P0656**	5.330,60	6.450,-

Složení sady:
1x propojovací trubka 22 x 1,5 - 497 mm
1x propojovací trubka 35 x 1,5 - 1586 mm
1x trubka pojistného ventilu 22 x 1,5 - 1678 mm
1x koleno malé 35 x 1,5 - 120x120
1x koleno velké 35 x 1,5 - 245x245
2x vsuvka 6/4“
4x ploché těsnění 1“ - 3 mm
8x ploché těsnění 6/4“ - 3 mm

INFO - Výška zapojení na instalovaném kotli je 2210 mm.

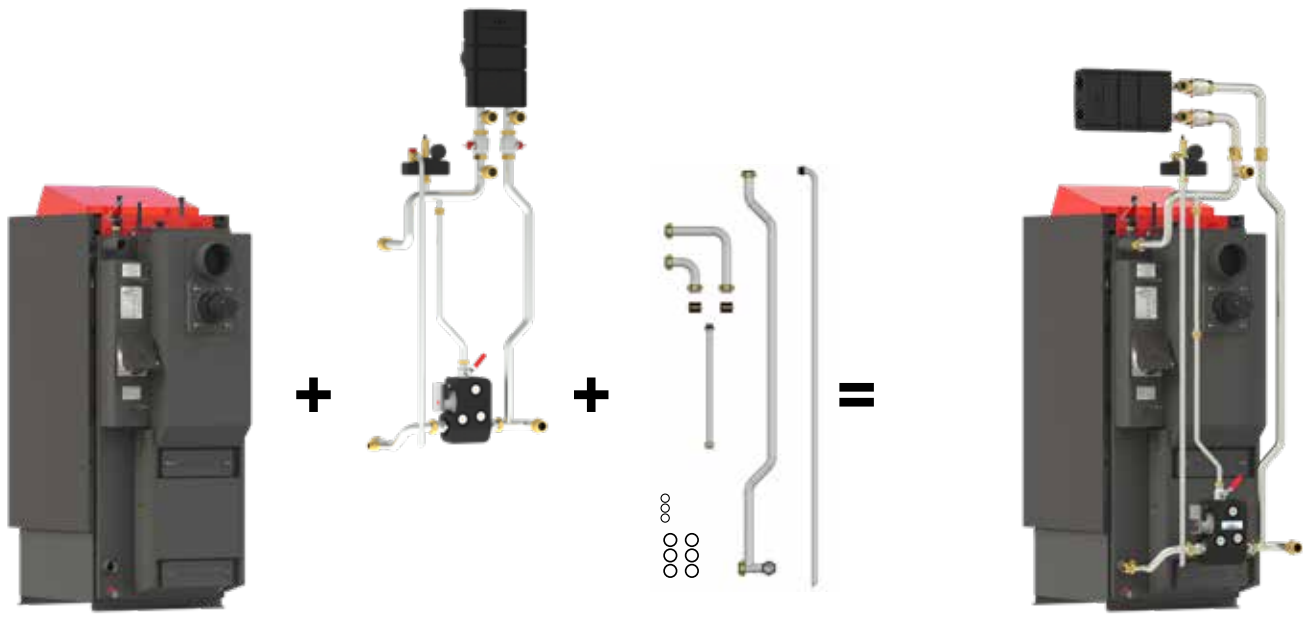

DC32SP, DC40SPT ATMOS F2 Laddomat PSGSP 10 - 40

OSD 15 - 40 - 6/4“

odbočovací sada potrubí

Speciální příslušenství pro zapojení:

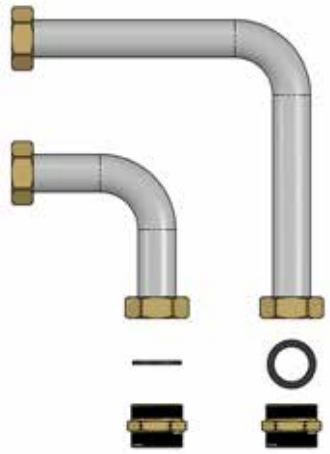

ATMOS F1 Laddomat
ATMOS F2 Laddomat
ATMOS F3 ESBE
ATMOS F4 ESBE

Odbočovací sady potrubí slouží pro snížení výšky standardních zapojení pro kotelny s nízkým stropem

	cena bez DPH	cena s 21 % DPH
Odbočovací sada potrubí OSD 15 - 40 - 6/4“	1.809,90	2.190,-

objednací kód: **P0651**

Slouží k instalaci čerpadlové skupiny (s roztečí 125 mm) do horizontální polohy pro kotelny s nízkým stropem.

Složení sady: 1x koleno malé 6/4“ - Ø 35 mm
1x koleno velké 6/4“ - Ø 35 mm
2x vsuvka 6/4“
8x ploché těsnění 6/4“ - 3 mm

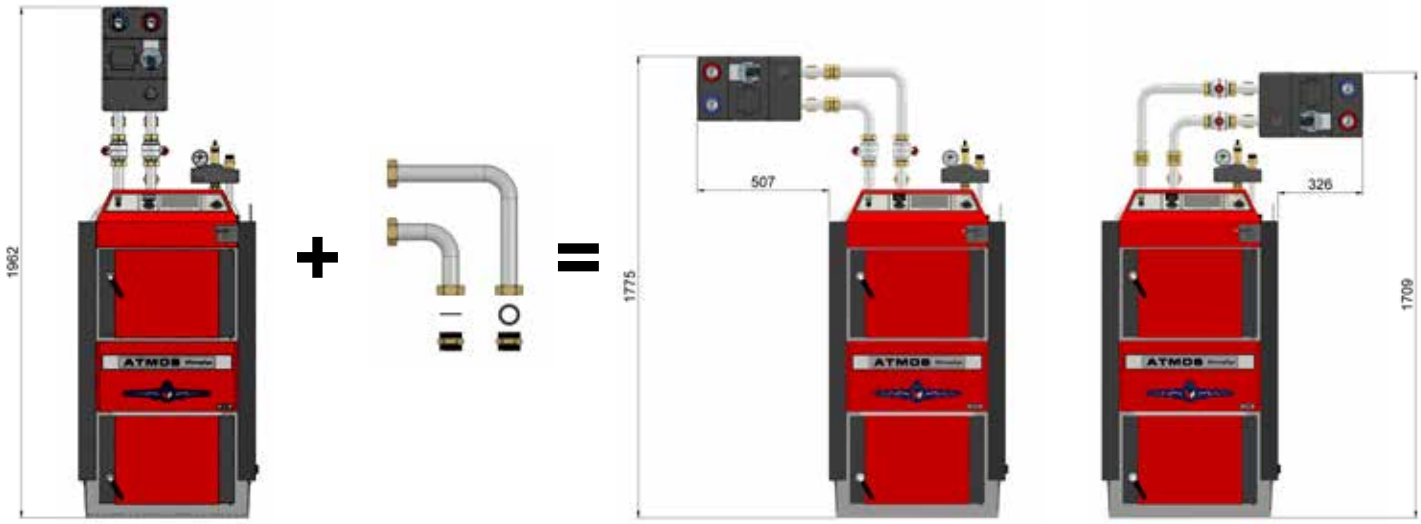

DC32S
ATMOS F2 Laddomat

Odbočovací sada potrubí
OSD 15 - 40 - 6/4“

OSP 10 - 25 - 1“

odbočovací sada potrubí

Speciální příslušenství pro zapojení:

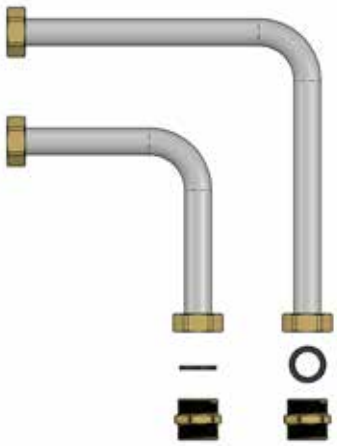

ATMOS F15 ESBE-PX
ATMOS F16 ESBE-PX
Kotle DxxP Compact se zapojením

Odbočovací sady potrubí slouží pro snížení výšky standardních zapojení pro kotelny s nízkým stropem

	cena bez DPH	cena s 21 % DPH
Odbočovací sada potrubí OSP 10 - 25 - 1“	1.611,60	1.950,-

objednací kód: **P0652**

Slouží k instalaci čerpadlové skupiny (s roztečí 90 mm) do horizontální polohy pro kotelny s nízkým stropem.

Složení sady: 1x koleno malé 1“ - Ø 22 mm
1x koleno velké 1“ - Ø 22 mm
2x vsuvka 1“
8x ploché těsnění 1“ - 3 mm

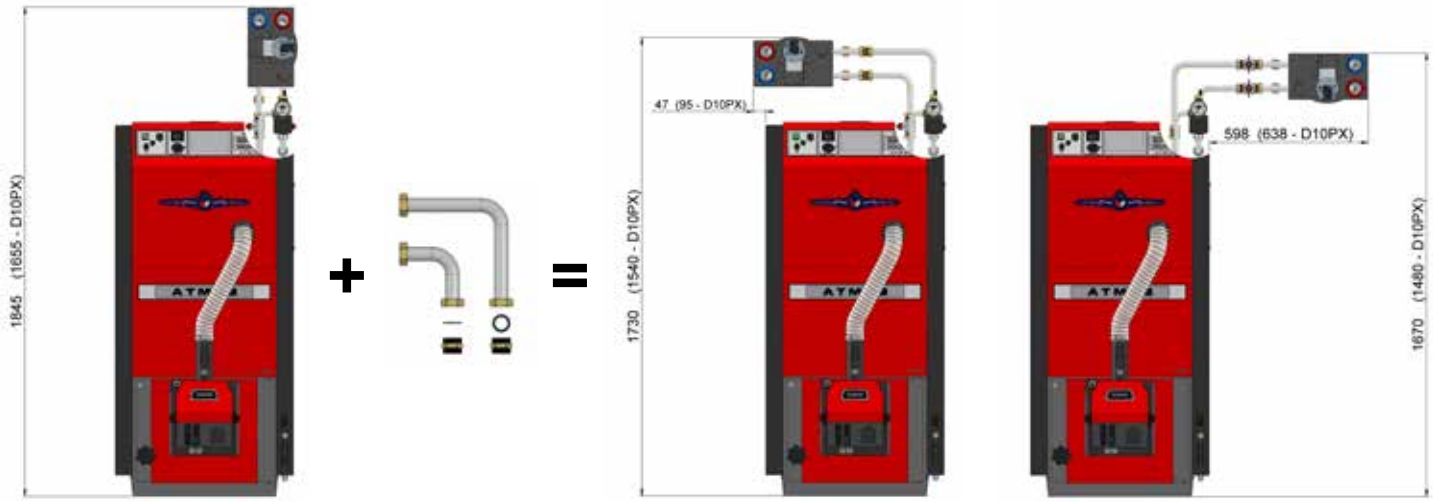

D20PX **Odbočovací sada potrubí OSP 10 - 25 - 1“**

Ukázka zapojení ATMOS F15 / F16 ESBE-PX
bez vyrovnávací (akumulační) nádrže
(kotlový okruh + jeden topný okruh + okruh pro ohřev TUV)

Zapojení ATMOS F15 /F16 ESBE-PX
- výrobní provedení

Kotlový okruh
GFA321 (kód: P0509)
(termoregulační 70 °C)

Topný okruh
GRA311 (kód: P0533)
(směšovací - trojcestný ventil bez servopohonu)

Zapojení rozšířeno o:

Rozdělovač pro dva okruhy
GMA321 (kód: P0506)
(rozteč 90 mm, 1“ ↑↓ 1“)

+

Čerpadlová skupina
- přímá (pro TUV)
GDA311 (kód: P0503)
(rozteč 90 mm, 1“ ↑↓ 1“)

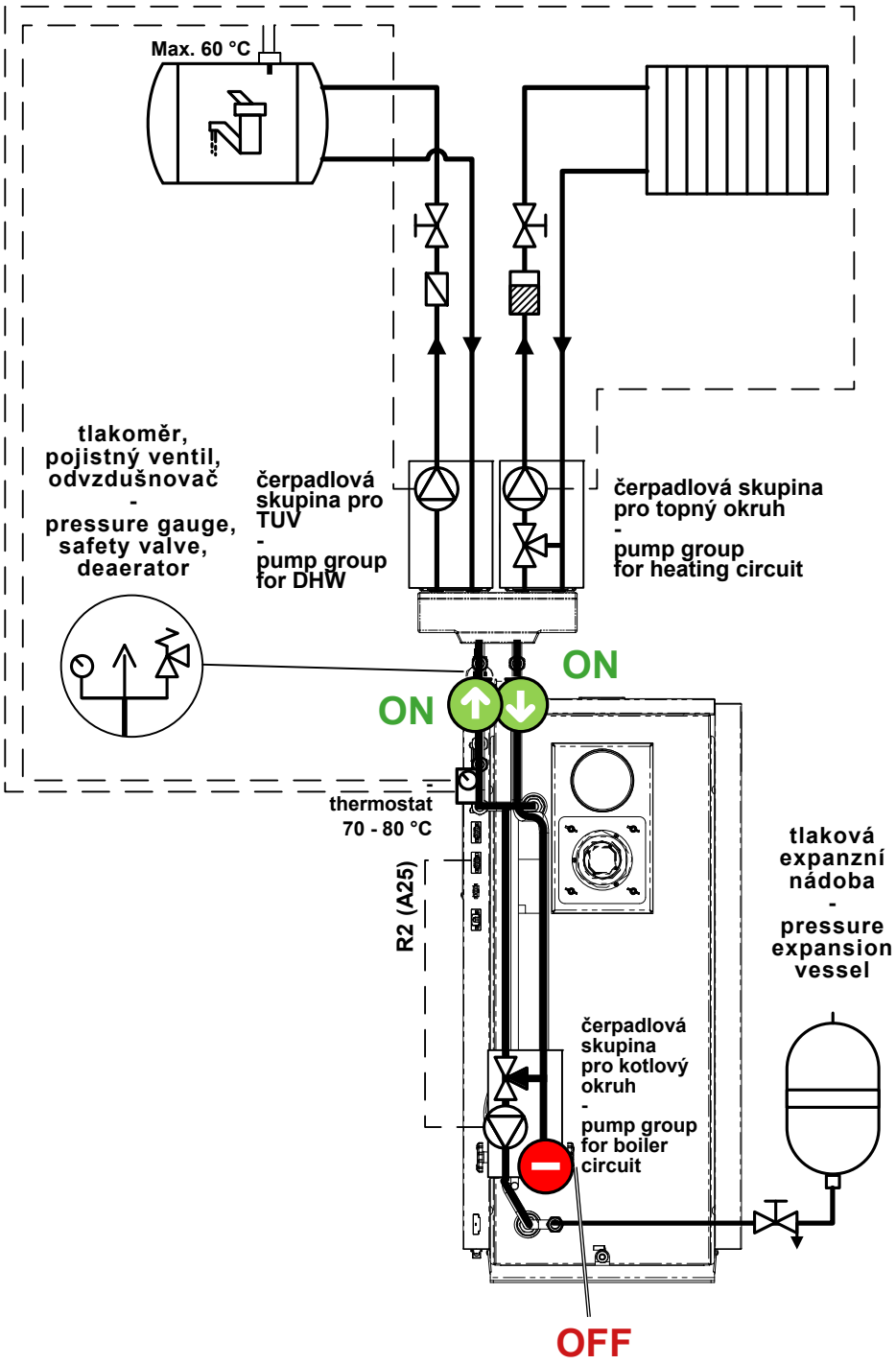

Ukázka zapojení ATMOS F3 / F4 ESBE
s akumulační nádrží
(kotlový okruh + jeden topný okruh + ohřev TUV)

Zapojení ATMOS F3 / F4 ESBE
- výrobní provedení

Kotlový okruh
GSA211 (kód: P0511)
(trojcestný ventil se servopohonem ARA 661 - 60 s)

Topný okruh
GRA211 (kód: P0514)
(trojcestný ventil se servopohonem ARA 661 - 120 s)
+
Regulace ATMOS ACD 03 AGF
s příslušenstvím (kód: S0103)

POZOR - Zapojení akumulační nádrže jako anuloid (2x vstup, 2x výstup).

POZOR - Ohřev TUV zajištěn průtokovým výměníkem v akumulační nádrži.
Výstup z akumulační nádrže do topného systému zapojen tak, aby nevybíjel vrchní část akumulační nádrže pro ohřev TUV.

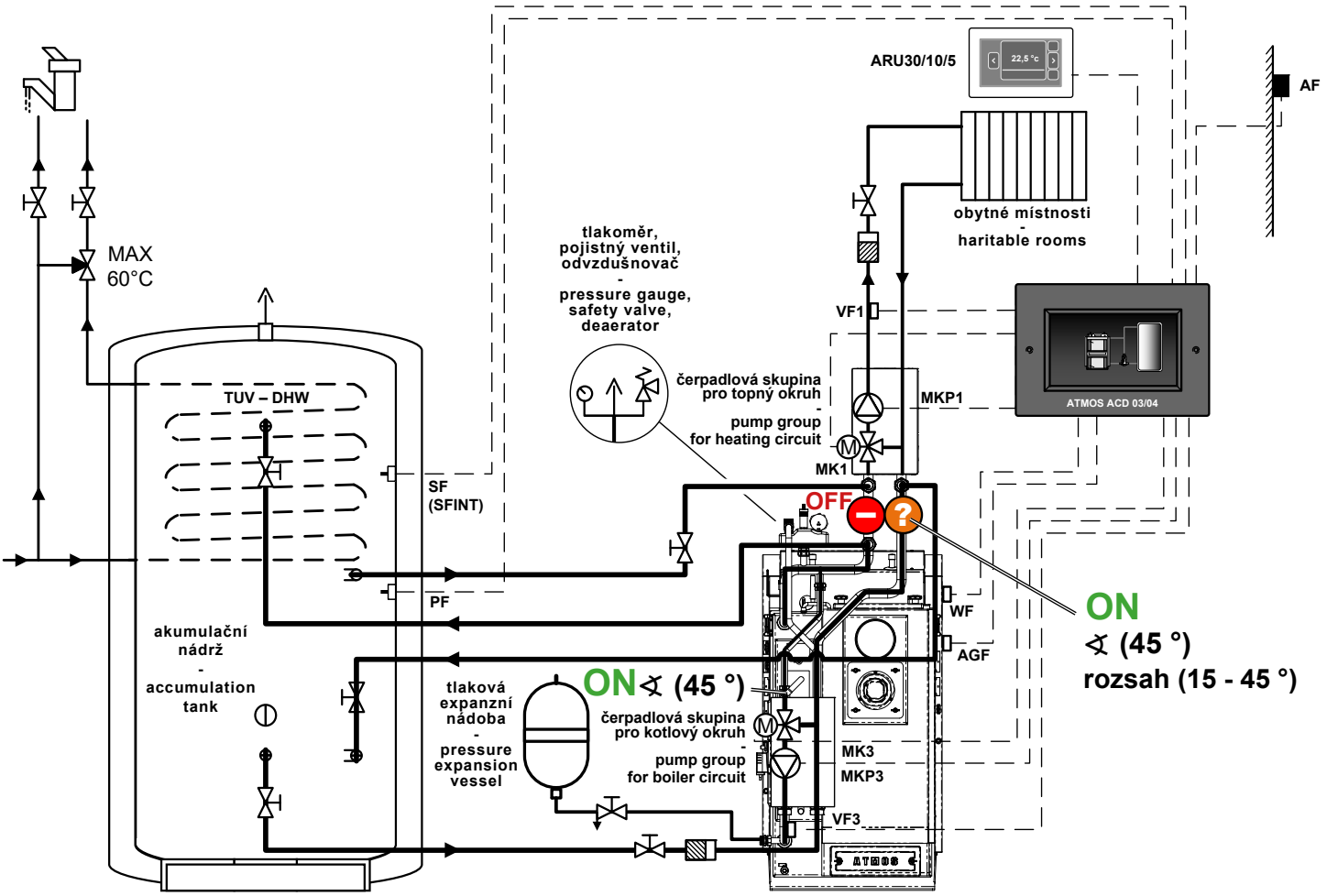

POZOR - Při zapojení kotle o výkonu větším jak 25 kW s akumulační nádrží zapojenou jako anuloid (2x vývod, 2x vstup) je nutné pro lepší hydraulické vyvážení přiškrtit na 45 ° ventil na zpátečce z topného okruhu ? (z rozdělovače).
Čerpadlo v kotlovém okruhu nastaveno na maximum a konstantní výtlačnou výšku.
Zároveň vždy také přiškrťte na 45 ° vrchní ventil na armatuře ESBE v kotlovém okruhu (na zkratu).

Ukázka zapojení ATMOS F12 Laddomat
se dvěma akumulačními nádržemi
(paralelní zapojení)
(kotlový okruh + jeden topný okruh + okruh pro ohřev TUV)

Zapojení ATMOS F12 Laddomat
- výrobní provedení

Kotlový okruh
Laddomat X22 (kód: P0247)
(termoregulační 78 °C (72 °C))

Topný okruh
GRA211 (kód: P0538)
(směšovací - trojcestný ventil bez servopohonu)

Zapojení rozšířeno o:

Rozdělovač pro dva okruhy
GMA421 (kód: P0515)
(rozteč 125 mm, 6/4“ ↑↓ 6/4“)

+

Čerpadlová skupina
- přímá (pro TUV)
GDA211 (kód: P0512)
(rozteč 125 mm, 1“ ↑↓ 6/4“)

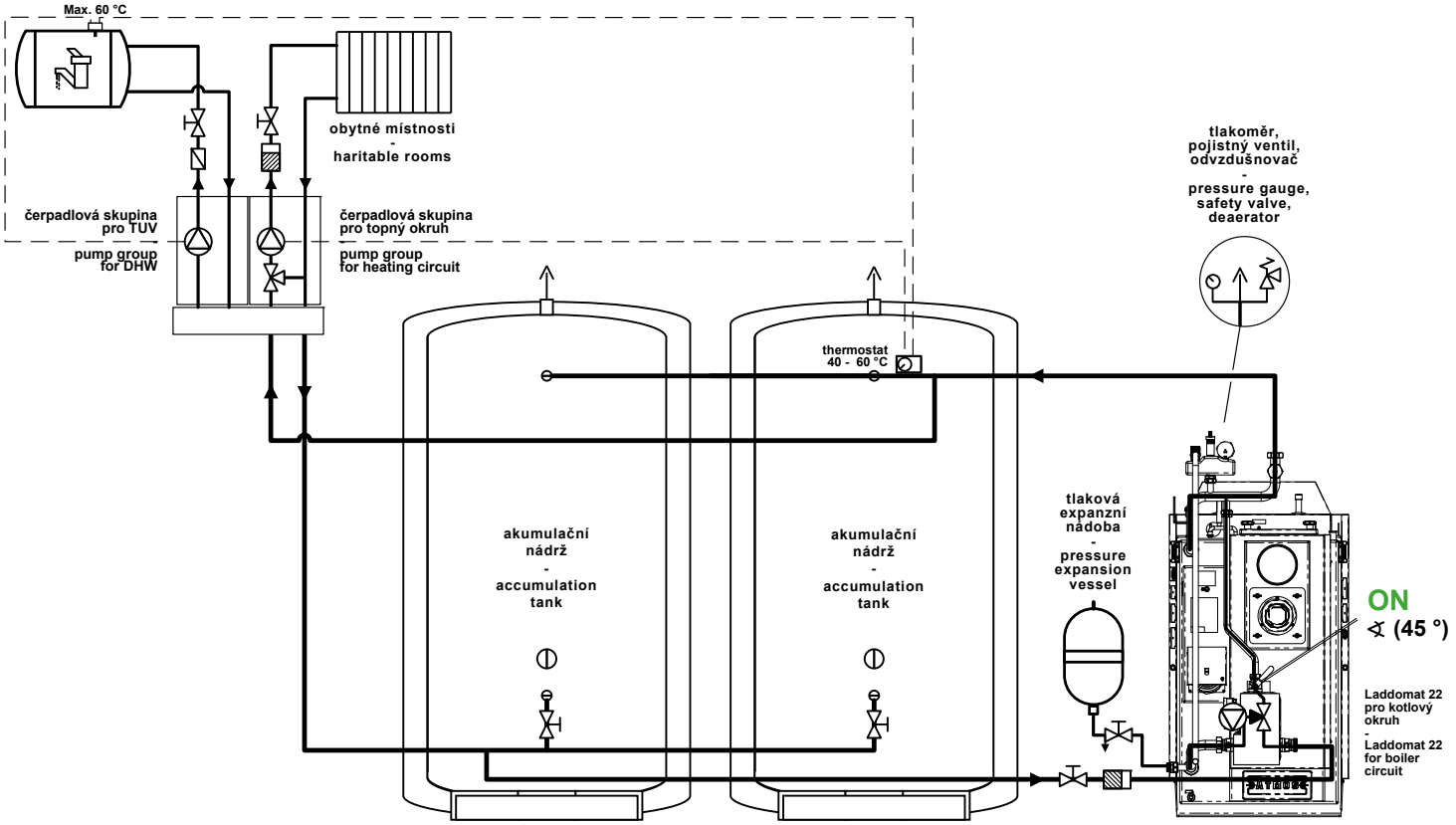

POZOR - Čerpadlo v kotlovém okruhu nastaveno na maximum a konstantní výtlačnou výšku. Vrchní ventil na Laddomatu X22 v kotlovém okruhu (na zkratu) přiškrťte na 45 °.

ATMOS F31 a F32 Laddomat AKU

zapojení pro akumulační nádrže a kotle

Pro akumulační nádrže ATMOS/Dražice:

AN 500	(typ DZ - Ø 600/1946 - obj. kód: P0142)
NAD 500	(typ Dražice - Ø 600/1970)
AN 600	(typ DZ - Ø 750/1611 - obj. kód: P0238) - pozor na omezení
AN 750	(typ DZ - Ø 750/2001 - obj. kód: P0143) / (typ DH - Ø 790/1761 - obj. kód: P0176)
NAD 750	(typ Dražice - Ø 750/2030)
AN 800	(typ DH - Ø 790/1916 - obj. kód: P0201)
AN 1000	(typ DZ - Ø 850/2015 - obj. kód: P0144) / (typ DH - Ø 790/2214 - obj. kód: P0177)
NAD 1000	(typ Dražice - Ø 850/2040)

Zapojení s F31 a F32 je určeno pro kotle (bez ohledu na provedení - levé / pravé):

DC18S, DC22S, DC22SX, DC25S, DC30SX, DC32S, DC40SX,
DC15GS, DC20GS, DC25GS, DC32GS,
DC18GD, DC25GD, DC30GD,
C15S, C18S, AC16S, AC25S,
D14P, D21P, D25P, D20P, D30P, D40P

Zapojení s F31 (pravé provedení) je určeno také pro kotle:

DC40GS, DC40GD, C25ST, C32ST, C40S, D10PX, D15PX, D20PX, D25PX

INFO - Zapojení s F32 (levé provedení) je pro kotle DC40GS, DC40GD, C25ST, C32ST, C40S, D10PX, D15PX, D20PX, D25PX **možné použít jen s omezením!** Propojovací potrubí **koliduje s rovným napojením na komín** (rovným kouřovodem). Zapojení s F32 je tedy možné použít jen tehdy pokud použijeme **kouřovod s kolenem směřujícím vzhůru**, tak abychom mohli kouřovod obejít výstupním potrubím z kotle.

POZOR - Akumulační nádrž AN600 typ DZ nelze použít pro kotle DC40GS, DC40GD, C25ST, C32ST, C40S, D15PX, D20PX, D25PX z důvodu nízko položených vrchních vývodů z akumulační nádrže. Akumulační nádrž AN600 typ DZ se zapojením s F32 je možné použít u kotlů DC32S, DC40SX, DC15GS, DC20GS, DC25GS, DC32GS, DC18GD, DC25GD, DC30GD, D10PX jen v případě použití **kouřovodu s kolenem směřujícím vzhůru** (kolize rovného kouřovodu s výstupním potrubím).

Zapojení pro akumulační nádrže s Laddomatem 22 a čerpadlovou skupinou GRA211 s ručně ovládaným trojcestným ventilem pro jeden topný okruh

Složení základu zapojení: hlavní nerezové potrubí 35 x 1,5 mm, Laddomat X22 (provedení pro F31/F32) s kulovými ventily v kotlovém okruhu, čerpadlová skupina ESBE GRA211 bez servopohonu pro systémový okruh, pojišťovací sestava KSG (odvzdušňovací a pojišťovací ventil 2,5 bar - 1“, manometr), kulové ventily 6/4“, filtr s magnetem, speciální mosazné vsuvky a pološroubení s plochým těsněním pro zapojení akumulační nádrže, prodlužovací trubky Ø 35 x 144 mm a Ø 22 x 144 mm.

ATMOS F31 a F32 Laddomat AKU

základ zapojení pro akumulační nádrže a kotle

Výhody zapojení ATMOS pro akumulační nádrže:

- rychlost montáže = hotové zapojení
- variabilita instalace = pravé nebo levé provedení
- snadná montáž = spoje bez pakování na plochá těsnění
- univerzálnost zapojení = možnost zapojení s jednou, dvěma nebo třemi (čtyřmi) akumulačními nádržemi
- univerzální technické řešení = sériové zapojení nádrží, ideální pro kotle s ručním i automatickým přikládáním
- možnost variabilního umístění pojišťovací sestavy (u kotle nebo u nádrže)
- možnost použití i pro akumulační nádrže jiných výrobců s vlastním dopojením

Levé provedení
ATMOS F32 Laddomat AKU

Pravé provedení
ATMOS F31 Laddomat AKU

Základ zapojení - levé (15 - 40 kW)
ATMOS F32 Laddomat AKU
objednací kód: **P0632**

cena bez DPH	cena s 21 % DPH
49.500,-	59.895,-

Základ zapojení - pravé (15 - 40 kW)
ATMOS F31 Laddomat AKU
objednací kód: **P0631**

cena bez DPH	cena s 21 % DPH
49.500,-	59.895,-

Postup montáže: Po přišroubování **základu zapojení** na první akumulační nádrž dopojíme propojovací sadu, u jedné nádrže koleno, u více nádrží koleno a propojovací potrubí. Krátké propojení mezi kotlem, expanzní nádobou a zapojením provedeme vlastními silami v trubce Cu 35x1,5 nebo Fe 32-5/4“.

INFO - Při použití **základu zapojení F31** u kotlů DC40GS, DC40GD, C25ST, C32ST, C40S, D20P, D30P, D40P, D15PX, D20PX, D25PX vložíme prodlužovací trubku Ø 22x144 mm do kotlového okruhu a přesuneme prodlužovací trubku Ø 35x144 mm z vrchního výstupu nádrže na vstup do čerpadlové skupiny nebo rozdělovače. Při použití **základu zapojení F32** jsou prodlužovací trubky Ø 22x144 mm a Ø 35x144 mm již instalovány z výroby a použity pro všechny typy kotlů.

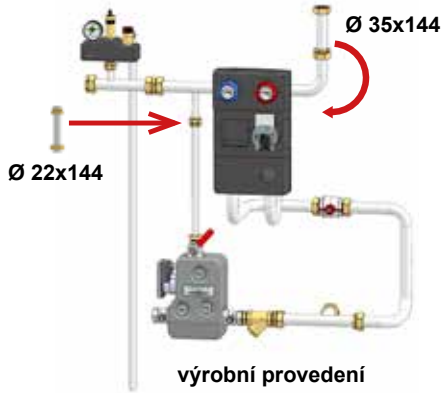

výrobní provedení

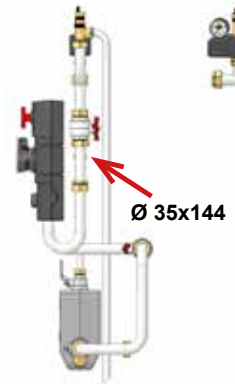

boční pohled

po přestavbě

ATMOS F31 Laddomat AKU

pravé zapojení s jednou akumulační nádrží

Při instalaci **jedné** akumulační nádrže se základem zapojení **ATMOS F31 Laddomat AKU** musíme dle typu zvolené akumulační nádrže použít propojovací sadu potrubí (koleno) mezi zapojením a vrchním horizontálním vývodem z akumulační nádrže. Kotel můžeme usadit přímo na podlahu kotelny nebo na podstavec vysoký max. 50 mm.

A B

Pravé provedení - akumulační nádrž umístěna vpravo od kotle (cena zapojení bez nádrží)

Zapojení pro jednu akumulační nádrž (typ nádrže)	**Základ zapojení (kotlový a systémový okruh)** objednací kód:	**Propojovací sada potrubí** objednací kód:	**Cena kompletního zapojení bez DPH / s 21 % DPH** **objednací kód:** pravé provedení
Název sady (A + B)	**A**	**B**	**A + B**
1AN500DZ - F31 Laddomat AKU (pro AN500 (typ DZ - Ø 600 / 1946))	**ATMOS F31 Laddomat AKU - pravé provedení** P0631	**1SP-DZ500** S1730	**50 974,40** / 61 679,- (ATMOS F31 Laddomat AKU + 1SP-DZ500) **P0700**
1AN600DZ - F31 Laddomat AKU (pro AN600 (typ DZ - Ø 750 / 1611))		**1SP-DZ600** S1731	**50 974,40** / 61 679,- (ATMOS F31 Laddomat AKU + 1SP-DZ600) **P0701**
1AN750DZ - F31 Laddomat AKU (pro AN750 (typ DZ - Ø 750 / 2001))		**1SP-DZ750** S1732	**50 974,40** / 61 679,- (ATMOS F31 Laddomat AKU + 1SP-DZ750) **P0702**
1AN750DH - F31 Laddomat AKU (pro AN750 (typ DH - Ø 790 / 1761))		**1SP-DH750** S1733	**50 974,40** / 61 679,- (ATMOS F31 Laddomat AKU + 1SP-DH750) **P0703**
1AN800DH - F31 Laddomat AKU (pro AN800 (typ DH - Ø 790 / 1916))		**1SP-DH800** S1734	**50 974,40** / 61 679,- (ATMOS F31 Laddomat AKU + 1SP-DH800) **P0704**
1AN1000DH - F31 Laddomat AKU (pro AN1000 (typ DH - Ø 790 / 2214))		**1SP-DH1000** S1735	**50 974,40** / 61 679,- (ATMOS F31 Laddomat AKU + 1SP-DH1000) **P0705**
1AN1000DZ - F31 Laddomat AKU (pro AN1000 (typ DZ - Ø 850 / 2015))		**1SP-DZ1000** S1736	**50 974,40** / 61 679,- (ATMOS F31 Laddomat AKU + 1SP-DZ1000) **P0706**
1NAD500DZ - F31 Laddomat AKU (pro NAD500 (typ Dražice - Ø 600 / 1970))		**1SP-NAD500** S1737	**50 974,40** / 61 679,- (ATMOS F31 Laddomat AKU + 1SP-NAD500) **P0707**
1NAD750DZ - F31 Laddomat AKU (pro NAD750 (typ Dražice - Ø 750 / 2030))		**1SP-NAD750** S1738	**50 974,40** / 61 679,- (ATMOS F31 Laddomat AKU + 1SP-NAD750) **P0708**
1NAD1000DZ - F31 Laddomat AKU (pro NAD1000 (typ Dražice - Ø 850 / 2040))		**1SP-NAD1000** S1739	**50 974,40** / 61 679,- (ATMOS F31 Laddomat AKU + 1SP-NAD1000) **P0709**

V případě použití akumulační nádrže od jiného výrobce, můžeme propojení (koleno - B) provést vlastními silami v trubce Cu 35x1,5 nebo Fe 32-5/4“.

Minimální rozteč mezi 5/4“ vývody akumulační nádrže musí být 970 mm. Pouze u kotle DC40GS, DC40GD, C25ST, C32ST, C40S, D20P, D30P, D40P, D15PX, D20PX, D25PX musí být rozteč minimálně 1117 mm.

ATMOS F32 Laddomat AKU

levé zapojení s jednou akumulační nádrží

Při instalaci **jedné** akumulační nádrže se základem zapojení **ATMOS F32 Laddomat AKU** musíme dle typu zvolené akumulační nádrže použít propojovací sadu potrubí (koleno) mezi zapojením a vrchním horizontálním vývodem z akumulační nádrže. Kotel můžeme usadit přímo na podlahu kotelny nebo na podstavec vysoký max. 50 mm.

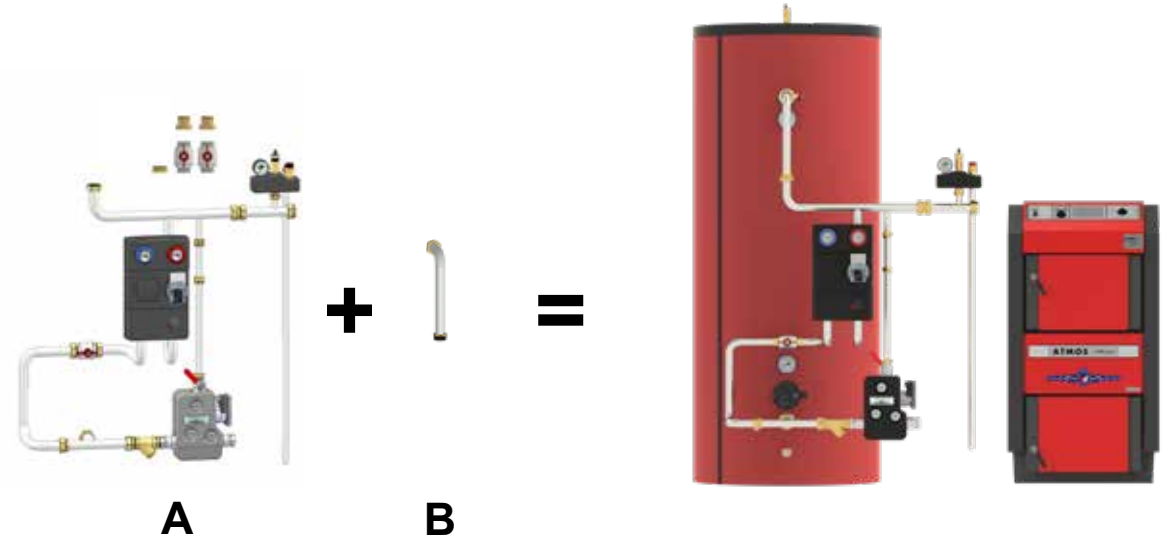

Levé provedení - akumulační nádrž umístěna vlevo od kotle (cena zapojení bez nádrží)

Zapojení pro jednu akumulační nádrž (typ nádrže)	**Základ zapojení (kotlový a systémový okruh)** objednací kód:	**Propojovací sada potrubí** objednací kód:	**Cena kompletního zapojení bez DPH** / s 21 % DPH **objednací kód:** levé provedení
Název sady (A + B)	**A**	**B**	**A + B**
1AN500DZ - F32 Laddomat AKU (pro AN500 (typ DZ - Ø 600 / 1946))	**ATMOS F32 Laddomat AKU - levé provedení** P0632	**1SP-DZ500** S1730	**50 974,40** / 61 679,- (ATMOS F32 Laddomat AKU + 1SP-DZ500) **P0710**
1AN600DZ - F32 Laddomat AKU (pro AN600 (typ DZ - Ø 750 / 1611))		**1SP-DZ600** S1731	**50 974,40** / 61 679,- (ATMOS F32 Laddomat AKU + 1SP-DZ600) **P0711**
1AN750DZ - F32 Laddomat AKU (pro AN750 (typ DZ - Ø 750 / 2001))		**1SP-DZ750** S1732	**50 974,40** / 61 679,- (ATMOS F32 Laddomat AKU + 1SP-DZ750) **P0712**
1AN750DH - F32 Laddomat AKU (pro AN750 (typ DH - Ø 790 / 1761))		**1SP-DH750** S1732	**50 974,40** / 61 679,- (ATMOS F32 Laddomat AKU + 1SP-DH750) **P0713**
1AN800DH - F32 Laddomat AKU (pro AN800 (typ DH - Ø 790 / 1916))		**1SP-DH800** S1734	**50 974,40** / 61 679,- (ATMOS F32 Laddomat AKU + 1SP-DH800) **P0714**
1AN1000DH - F32 Laddomat AKU (pro AN1000 (typ DH - Ø 790 / 2214))		**1SP-DH1000** S1735	**50 974,40** / 61 679,- (ATMOS F32 Laddomat AKU + 1SP-DH1000) **P0715**
1AN1000DZ - F32 Laddomat AKU (pro AN1000 (typ DZ - Ø 850 / 2015))		**1SP-DZ1000** S1736	**50 974,40** / 61 679,- (ATMOS F32 Laddomat AKU + 1SP-DZ1000) **P0716**
1NAD500DZ - F32 Laddomat AKU (pro NAD500 (typ Dražice - Ø 600 / 1970))		**1SP-NAD500** S1737	**50 974,40** / 61 679,- (ATMOS F32 Laddomat AKU + 1SP-NAD500) **P0717**
1NAD750DZ - F32 Laddomat AKU (pro NAD750 (typ Dražice - Ø 750 / 2030))		**1SP-NAD750** S1738	**50 974,40** / 61 679,- (ATMOS F32 Laddomat AKU + 1SP-NAD750) **P0718**
1NAD1000DZ - F32 Laddomat AKU (pro NAD1000 (typ Dražice - Ø 850 / 2040))		**1SP-NAD1000** S1739	**50 974,40** / 61 679,- (ATMOS F32 Laddomat AKU + 1SP-NAD1000) **P0719**

V případě použití akumulační nádrže od jiného výrobce, můžeme propojení (koleno - B) provést vlastními silami v trubce Cu 35x1,5 nebo Fe 32-5/4“.
Minimální rozteč mezi 5/4“ vývody akumulační nádrže musí být 970 mm. Pouze u kotle DC40GS, DC40GD, C25ST, C32ST, C40S, D20P, D30P, D40P, D15PX, D20PX, D25PX musí být rozteč minimálně 1117 mm.

ATMOS F31 Laddomat AKU

pravé zapojení se dvěma akumulačními nádržemi

Při instalaci **dvou** akumulačních nádrží se základem zapojení **ATMOS F31 Laddomat AKU** musíme dle typu zvolené akumulační nádrže použít propojovací sadu potrubí (koleno + propojovací potrubí) mezi zapojením a vrchním horizontálním vývodem z akumulační nádrže a mezi první a druhou akumulační nádrží. Kotel můžeme usadit přímo na podlahu kotelny nebo na podstavec vysoký max. 50 mm.

A B

Pravé provedení - akumulační nádrže umístěny vpravo od kotle (cena zapojení bez nádrží)

Zapojení pro dvě akumulační nádrže (typ nádrže)	**Základ zapojení (kotlový a systémový okruh)** objednací kód:	**Propojovací sada potrubí** objednací kód:	**Cena kompletního zapojení bez DPH / s 21 % DPH** **objednací kód:** pravé provedení
Název sady (A + B)	**A**	**B**	**A + B**
2AN500DZ - F31 Laddomat AKU (pro AN500 (typ DZ - Ø 600 / 1946))	**ATMOS F31 Laddomat AKU - pravé provedení** P0631	**2SP-DZ500** S1740	**55 776,90** / 67 490,- (ATMOS F31 Laddomat AKU + 2SP-DZ500) **P0720**
2AN600DZ - F31 Laddomat AKU (pro AN600 (typ DZ - Ø 750 / 1611))		**2SP-DZ600** S1741	**55 776,90** / 67 490,- (ATMOS F31 Laddomat AKU + 2SP-DZ600) **P0721**
2AN750DZ - F31 Laddomat AKU (pro AN750 (typ DZ - Ø 750 / 2001))		**2SP-DZ750** S1742	**55 776,90** / 67 490,- (ATMOS F31 Laddomat AKU + 2SP-DZ750) **P0722**
2AN750DH - F31 Laddomat AKU (pro AN750 (typ DH - Ø 790 / 1761))		**2SP-DH750** S1743	**55 776,90** / 67 490,- (ATMOS F31 Laddomat AKU + 2SP-DH750) **P0723**
2AN800DH - F31 Laddomat AKU (pro AN800 (typ DH - Ø 790 / 1916))		**2SP-DH800** S1744	**55 776,90** / 67 490,- (ATMOS F31 Laddomat AKU + 2SP-DH800) **P0724**
2AN1000DH - F31 Laddomat AKU (pro AN1000 (typ DH - Ø 790 / 2214))		**2SP-DH1000** S1745	**55 776,90** / 67 490,- (ATMOS F31 Laddomat AKU + 2SP-DH1000) **P0725**
2AN1000DZ - F31 Laddomat AKU (pro AN1000 (typ DZ - Ø 850 / 2015))		**2SP-DZ1000** S1746	**55 776,90** / 67 490,- (ATMOS F31 Laddomat AKU + 2SP-DZ1000) **P0726**
2NAD500DZ - F31 Laddomat AKU (pro NAD500 (typ Dražice - Ø 600 / 1970))		**2SP-NAD500** S1747	**55 776,90** / 67 490,- (ATMOS F31 Laddomat AKU + 2SP-NAD500) **P0727**
2NAD750DZ - F31 Laddomat AKU (pro NAD750 (typ Dražice - Ø 750 / 2030))		**2SP-NAD750** S1748	**55 776,90** / 67 490,- (ATMOS F31 Laddomat AKU + 2SP-NAD750) **P0728**
2NAD1000DZ - F31 Laddomat AKU (pro NAD1000 (typ Dražice - Ø 850 / 2040))		**2SP-NAD1000** S1749	**55 776,90** / 67 490,- (ATMOS F31 Laddomat AKU + 2SP-NAD1000) **P0729**

V případě použití akumulační nádrže od jiného výrobce, můžeme propojení (koleno - B) provést vlastními silami v trubce Cu 35x1,5 nebo Fe 32-5/4“.

Minimální rozteč mezi 5/4“ vývody akumulační nádrže musí být 970 mm. Pouze u kotle DC40GS, DC40GD, C25ST, C32ST, C40S, D20P, D30P, D40P, D15PX, D20PX, D25PX musí být rozteč minimálně 1117 mm.

ATMOS F32 Laddomat AKU

levé zapojení se dvěma akumulačními nádržemi

Při instalaci **dvou** akumulačních nádrží se základem zapojení **ATMOS F32 Laddomat AKU** musíme dle typu zvolené akumulační nádrže použít propojovací sadu potrubí (koleno + propojovací potrubí) mezi zapojením a vrchním horizontálním vývodem z akumulační nádrže a mezi první a druhou akumulační nádrží. Kotel můžeme usadit přímo na podlahu kotelny nebo na podstavec vysoký max. 50 mm.

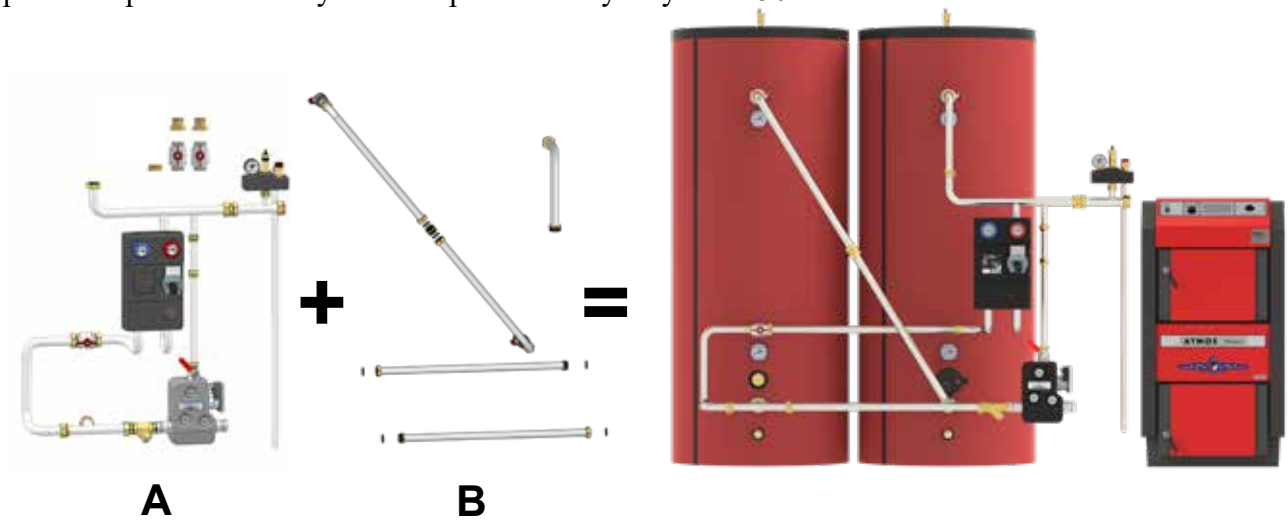

Levé provedení - akumulační nádrže umístěny vlevo od kotle (cena zapojení bez nádrží)

Zapojení pro dvě akumulační nádrže (typ nádrže)	**Základ zapojení (kotlový a systémový okruh)** objednací kód:	**Propojovací sada potrubí** objednací kód:	**Cena kompletního zapojení bez DPH / s 21 % DPH** **objednací kód:** levé provedení
Název sady (A + B)	**A**	**B**	**A + B**
2AN500DZ - F32 Laddomat AKU (pro AN500 (typ DZ - Ø 600 / 1946))	**ATMOS F32 Laddomat AKU - levé provedení** P0632	**2SP-DZ500** S1740	**55 776,90** / 67 490,- (ATMOS F32 Laddomat AKU + 2SP-DZ500) **P0730**
2AN600DZ - F32 Laddomat AKU (pro AN600 (typ DZ - Ø 750 / 1611))		**2SP-DZ600** S1741	**55 776,90** / 67 490,- (ATMOS F32 Laddomat AKU + 2SP-DZ600) **P0731**
2AN750DZ - F32 Laddomat AKU (pro AN750 (typ DZ - Ø 750 / 2001))		**2SP-DZ750** S1742	**55 776,90** / 67 490,- (ATMOS F32 Laddomat AKU + 2SP-DZ750) **P0732**
2AN750DH - F32 Laddomat AKU (pro AN750 (typ DH - Ø 790 / 1761))		**2SP-DH750** S1743	**55 776,90** / 67 490,- (ATMOS F32 Laddomat AKU + 2SP-DH750) **P0733**
2AN800DH - F32 Laddomat AKU (pro AN800 (typ DH - Ø 790 / 1916))		**2SP-DH800** S1744	**55 776,90** / 67 490,- (ATMOS F32 Laddomat AKU + 2SP-DH800) **P0734**
2AN1000DH - F32 Laddomat AKU (pro AN1000 (typ DH - Ø 790 / 2214))		**2SP-DH1000** S1745	**55 776,90** / 67 490,- (ATMOS F32 Laddomat AKU + 2SP-DH1000) **P0735**
2AN1000DZ - F32 Laddomat AKU (pro AN1000 (typ DZ - Ø 850 / 2015))		**2SP-DZ1000** S1746	**55 776,90** / 67 490,- (ATMOS F32 Laddomat AKU + 2SP-DZ1000) **P0736**
2NAD500DZ - F32 Laddomat AKU (pro NAD500 (typ Dražice - Ø 600 / 1970))		**2SP-NAD500** S1747	**55 776,90** / 67 490,- (ATMOS F32 Laddomat AKU + 2SP-NAD500) **P0737**
2NAD750DZ - F32 Laddomat AKU (pro NAD750 (typ Dražice - Ø 750 / 2030))		**2SP-NAD750** S1748	**55 776,90** / 67 490,- (ATMOS F32 Laddomat AKU + 2SP-NAD750) **P0738**
2NAD1000DZ - F32 Laddomat AKU (pro NAD1000 (typ Dražice - Ø 850 / 2040))		**2SP-NAD1000** S1749	**55 776,90** / 67 490,- (ATMOS F32 Laddomat AKU + 2SP-NAD1000) **P0739**

V případě použití akumulační nádrže od jiného výrobce, můžeme propojení (koleno - B) provést vlastními silami v trubce Cu 35x1,5 nebo Fe 32-5/4“.
Minimální rozteč mezi 5/4“ vývody akumulační nádrže musí být 970 mm. Pouze u kotle DC40GS, DC40GD, C25ST, C32ST, C40S, D20P, D30P, D40P, D15PX, D20PX, D25PX musí být rozteč minimálně 1117 mm.

ATMOS F31 Laddomat AKU

pravé zapojení se třemi akumulačními nádržemi

Při instalaci **tří** akumulačních nádrží se základem zapojení **ATMOS F31 Laddomat AKU** musíme dle typu zvolené akumulační nádrže použít propojovací sadu potrubí (koleno + propojovací potrubí) mezi zapojením a vrchním horizontálním vývodem z akumulační nádrže a mezi první, druhou a třetí akumulační nádrží. Kotel můžeme usadit přímo na podlahu kotelny nebo na podstavec vysoký max. 50 mm.

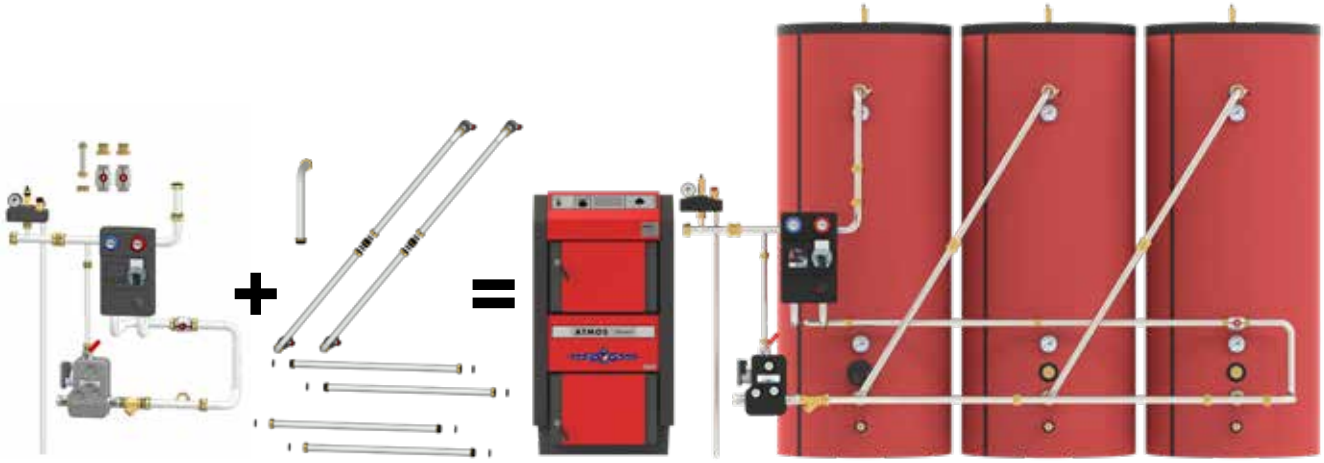

A B

Pravé provedení - akumulační nádrže umístěny vpravo od kotle (cena zapojení bez nádrží)

Zapojení pro tři akumulační nádrže (typ nádrže)	**Základ zapojení (kotlový a systémový okruh)** objednací kód:	**Propojovací sada potrubí** objednací kód:	**Cena kompletního zapojení bez DPH / s 21 % DPH** **objednací kód:** pravé provedení
Název sady (A + B)	**A**	**B**	**A + B**
3AN500DZ - F31 Laddomat AKU (pro AN500 (typ DZ - Ø 600 / 1946))	**ATMOS F31 Laddomat AKU - pravé provedení** P0631	**3SP-DZ500** S1750	**60 574,40** / 73 295,- (ATMOS F31 Laddomat AKU + 3SP-DZ500) **P0740**
3AN600DZ - F31 Laddomat AKU (pro AN600 (typ DZ - Ø 750 / 1611))		**3SP-DZ600** S1751	**60 574,40** / 73 295,- (ATMOS F31 Laddomat AKU + 3SP-DZ600) **P0741**
3AN750DZ - F31 Laddomat AKU (pro AN750 (typ DZ - Ø 750 / 2001))		**3SP-DZ750** S1752	**60 574,40** / 73 295,- (ATMOS F31 Laddomat AKU + 3SP-DZ750) **P0742**
3AN750DH - F31 Laddomat AKU (pro AN750 (typ DH - Ø 790 / 1761))		**3SP-DH750** S1753	**60 574,40** / 73 295,- (ATMOS F31 Laddomat AKU + 3SP-DH750) **P0743**
3AN800DH - F31 Laddomat AKU (pro AN800 (typ DH - Ø 790 / 1916))		**3SP-DH800** S1754	**60 574,40** / 73 295,- (ATMOS F31 Laddomat AKU + 3SP-DH800) **P0744**
3AN1000DH - F31 Laddomat AKU (pro AN1000 (typ DH - Ø 790 / 2214))		**3SP-DH1000** S1755	**60 574,40** / 73 295,- (ATMOS F31 Laddomat AKU + 3SP-DH1000) **P0745**
3AN1000DZ - F31 Laddomat AKU (pro AN1000 (typ DZ - Ø 850 / 2015))		**3SP-DZ1000** S1756	**60 574,40** / 73 295,- (ATMOS F31 Laddomat AKU + 3SP-DZ1000) **P0746**
3NAD500DZ - F31 Laddomat AKU (pro NAD500 (typ Dražice - Ø 600 / 1970))		**3SP-NAD500** S1757	**60 574,40** / 73 295,- (ATMOS F31 Laddomat AKU + 3SP-NAD500) **P0747**
3NAD750DZ - F31 Laddomat AKU (pro NAD750 (typ Dražice - Ø 750 / 2030))		**3SP-NAD750** S1758	**60 574,40** / 73 295,- (ATMOS F31 Laddomat AKU + 3SP-NAD750) **P0748**
3NAD1000DZ - F31 Laddomat AKU (pro NAD1000 (typ Dražice - Ø 850 / 2040))		**3SP-NAD1000** S1759	**60 574,40** / 73 295,- (ATMOS F31 Laddomat AKU + 3SP-NAD1000) **P0749**

V případě použití akumulační nádrže od jiného výrobce, můžeme propojení (koleno - B) provést vlastními silami v trubce Cu 35x1,5 nebo Fe 32-5/4“.

Minimální rozteč mezi 5/4“ vývody akumulační nádrže musí být 970 mm. Pouze u kotle DC40GS, DC40GD, C25ST, C32ST, C40S, D20P, D30P, D40P, D15PX, D20PX, D25PX musí být rozteč minimálně 1117 mm.

ATMOS F32 Laddomat AKU

levé zapojení se třemi akumulačními nádržemi

Při instalaci **tří** akumulačních nádrží se základem zapojení **ATMOS F32 Laddomat AKU** musíme dle typu zvolené akumulační nádrže použít propojovací sadu potrubí (koleno + propojovací potrubí) mezi zapojením a vrchním horizontálním vývodem z akumulační nádrže a mezi první, druhou a třetí akumulační nádrží. Kotel můžeme usadit přímo na podlahu kotelny nebo na podstavec vysoký max. 50 mm.

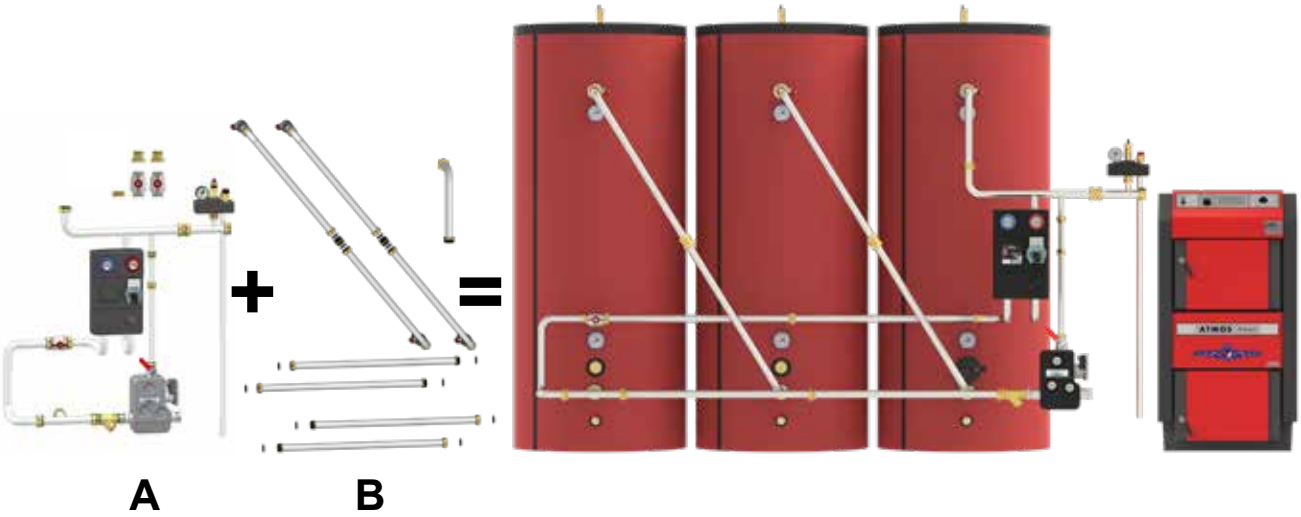

Levé provedení - akumulační nádrže umístěny vlevo od kotle (cena zapojení bez nádrží)

Zapojení pro tři akumulační nádrže (typ nádrže)	**Základ zapojení (kotlový a systémový okruh)** objednací kód:	**Propojovací sada potrubí** objednací kód:	**Cena kompletního zapojení bez DPH / s 21 % DPH** **objednací kód:** levé provedení
Název sady (A + B)	**A**	**B**	**A + B**
3AN500DZ - F32 Laddomat AKU (pro AN500 (typ DZ - Ø 600 / 1946))	**ATMOS F32 Laddomat AKU - levé provedení** P0632	**3SP-DZ500** S1750	**60 574,40** / 73 295,- (ATMOS F32 Laddomat AKU + 3SP-DZ500) **P0750**
3AN600DZ - F32 Laddomat AKU (pro AN600 (typ DZ - Ø 750 / 1611))		**3SP-DZ600** S1751	**60 574,40** / 73 295,- (ATMOS F32 Laddomat AKU + 3SP-DZ600) **P0751**
3AN750DZ - F32 Laddomat AKU (pro AN750 (typ DZ - Ø 750 / 2001))		**3SP-DZ750** S1752	**60 574,40** / 73 295,- (ATMOS F32 Laddomat AKU + 3SP-DZ750) **P0752**
3AN750DH - F32 Laddomat AKU (pro AN750 (typ DH - Ø 790 / 1761))		**3SP-DH750** S1753	**60 574,40** / 73 295,- (ATMOS F32 Laddomat AKU + 3SP-DH750) **P0753**
3AN800DH - F32 Laddomat AKU (pro AN800 (typ DH - Ø 790 / 1916))		**3SP-DH800** S1754	**60 574,40** / 73 295,- (ATMOS F32 Laddomat AKU + 3SP-DH800) **P0754**
3AN1000DH - F32 Laddomat AKU (pro AN1000 (typ DH - Ø 790 / 2214))		**3SP-DH1000** S1755	**60 574,40** / 73 295,- (ATMOS F32 Laddomat AKU + 3SP-DH1000) **P0755**
3AN1000DZ - F32 Laddomat AKU (pro AN1000 (typ DZ - Ø 850 / 2015))		**3SP-DZ1000** S1756	**60 574,40** / 73 295,- (ATMOS F32 Laddomat AKU + 3SP-DZ1000) **P0756**
3NAD500DZ - F32 Laddomat AKU (pro NAD500 (typ Dražice - Ø 600 / 1970))		**3SP-NAD500** S1757	**60 574,40** / 73 295,- (ATMOS F32 Laddomat AKU + 3SP-NAD500) **P0757**
3NAD750DZ - F32 Laddomat AKU (pro NAD750 (typ Dražice - Ø 750 / 2030))		**3SP-NAD750** S1758	**60 574,40** / 73 295,- (ATMOS F32 Laddomat AKU + 3SP-NAD750) **P0758**
3NAD1000DZ - F32 Laddomat AKU (pro NAD1000 (typ Dražice - Ø 850 / 2040))		**3SP-NAD1000** S1759	**60 574,40** / 73 295,- (ATMOS F32 Laddomat AKU + 3SP-NAD1000) **P0759**

V případě použití akumulační nádrže od jiného výrobce, můžeme propojení (koleno - B) provést vlastními silami v trubce Cu 35x1,5 nebo Fe 32-5/4“.

Minimální rozteč mezi 5/4“ vývody akumulační nádrže musí být 970 mm. Pouze u kotle DC40GS, DC40GD, C25ST, C32ST, C40S, D20P, D30P, D40P, D15PX, D20PX, D25PX musí být rozteč minimálně 1117 mm.

Ukázka zapojení ATMOS F31 Laddomat AKU s akumulační nádrží (kotlový okruh + jeden topný okruh)

Zapojení ATMOS F31 Laddomat AKU
- výrobní provedení
+
Propojovací sada potrubí (Propojovací koleno) (1SP-XXxxx)

Kotlový okruh
Laddomat X22 (provedení pro F31/F32) (kód: P0262)
(termoregulační 78 °C (72 °C))

Topný okruh
GRA211 (kód: P0538)
(směšovací - trojcestný ventil bez servopohonu)

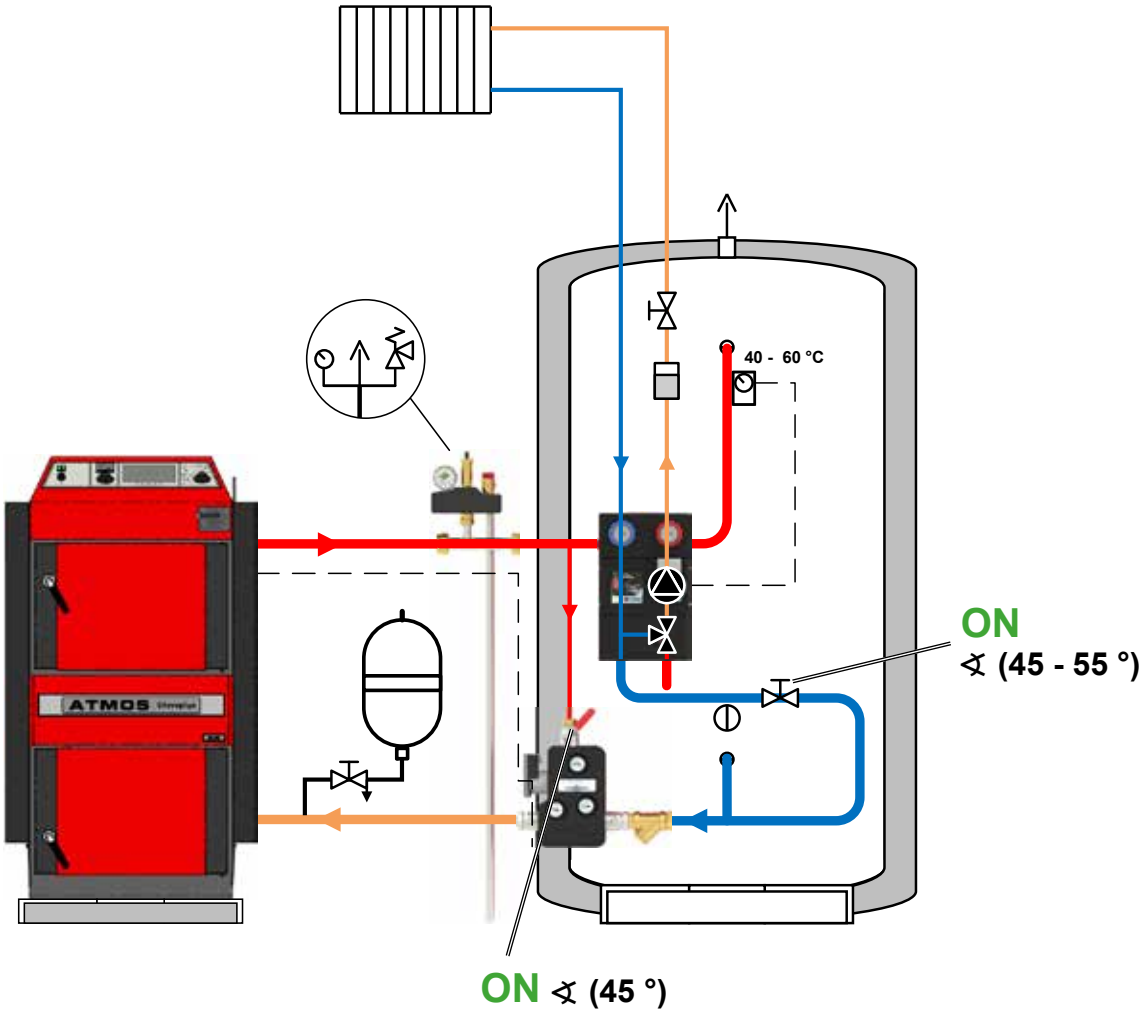

POZOR - Čerpadlo v kotlovém okruhu nastaveno na maximum a konstantní výtlačnou výšku.
Vrchní ventil na Laddomatu X22 v kotlovém okruhu (na zkratu) přiškrťte na 45 °.
Přiškrťe regulační ventil na zpátečce z čerpadlové skupiny nebo rozdělovače na 45° - 55°.
Tím zabezpečíme optimální nabíjení akumulační nádrže a fungování topného systému.

Ukázka zapojení ATMOS F31 Laddomat AKU se dvěma akumulačními nádržemi (zapojení do série)

(kotlový okruh + jeden topný okruh + okruh pro ohřev TUV)

Zapojení ATMOS F31 Laddomat AKU
- výrobní provedení + Propojovací sada potrubí (2SP-XXxxx)

Kotlový okruh
Laddomat X22 (provedení pro F31/F32) (kód: P0262)
(termoregulační 78 °C (72 °C))

Topný okruh
GRA211 (kód: P0538)
(směšovací - trojcestný ventil bez servopohonu)

Kotel doplněn o:

Regulace ATMOS ACD 03 AGF
s příslušenstvím (kód: S0106)

Zapojení rozšířeno o:

Rozdělovač pro dva okruhy
GMA421 (kód: P0515)
(rozteč 125 mm, 6/4“ ↑↓ 6/4“)
+
Čerpadlová skupina
- přímá (pro TUV)
GDA211 (kód: P0512)
(rozteč 125 mm, 1“ ↑↓ 6/4“)
+
Servopohon (pro GRA211)
230 V - 120 s - 6 Nm
ESBE ARA 661 (kód: P0415)

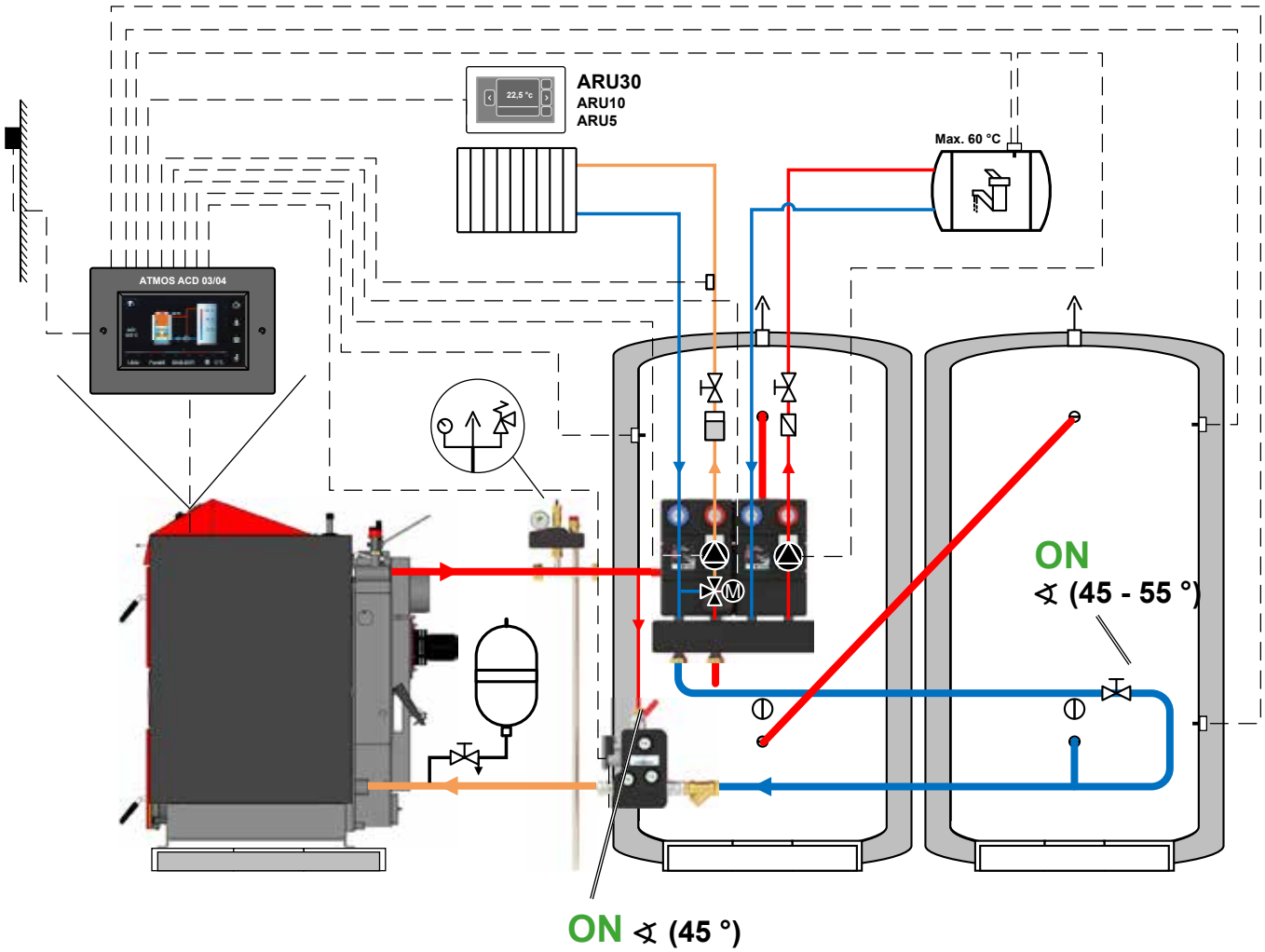

POZOR - Čerpadlo v kotlovém okruhu nastaveno na maximum a konstantní výtlačnou výšku. Vrchní ventil na Laddomatu X22 v kotlovém okruhu (na zkratu) přiškrťte na 45 °. Přiškrťe regulační ventil na zpátečce z čerpadlové skupiny nebo rozdělovače na 45° - 55°. Tím zabezpečíme optimální nabíjení akumulační nádrže a fungování topného systému.

= Příslušenství pro rozšíření základních zapojení =

sestavy pro F1, F2, F3, F4, F12, F21, F22 do 40 kW

Rozdělovače

	cena bez DPH	cena s 21 % DPH
ATMOS/ESBE GMA421 **dvouokruhový** - 6/4“ ↑↓ 6/4“ - **rozteč 125 mm** objednací kód: **P0515**	4.628,10	5.600,-
ATMOS/ESBE GMA431 **tříokruhový** - 6/4“ ↑↓ 6/4“ - **rozteč 125 mm** objednací kód: **P0516**	5.537,20	6.700,-

Čerpadlové skupiny

ATMOS/ESBE GDA211 **přímá** - pro ohřev TUV - 1“ ↑↓ 6/4“ - **rozteč 125 mm** objednací kód: **P0512**	6.776,90	8.200,-
ATMOS/ESBE GFA211 **termostatická** 20 - 55 °C - pro **podlahovku** - 1“ ↑↓ 6/4“ - **rozteč 125 mm** objednací kód: **P0513**	8.595,00	10.400,-
ATMOS/ESBE GRA211 **směšovaná bez servopohonu** - pro **radiátory** - 1“ ↑↓ 6/4“ - **rozteč 125 mm** objednací kód: **P0538**	8.677,70	10.500,-
ATMOS/ESBE GRA211 **směšovaná se servopohonem 120 s** - pro **radiátory**/podlahovku - 1“ ↑↓ 6/4“ - **rozteč 125 mm** objednací kód: **P0514**	10.413,20	12.600,-
Servopohon ESBE ARA 661 **pro čerpadlovou skupinu GRA211** - 230 V - 120 s - 6 Nm objednací kód: **P0415**	3.181,80	3.850,-

Příslušenství pro rozšíření základních zapojení

sestavy pro F15, F16, F71 a kotle DxxP Compact

Rozdělovače

	cena bez DPH	cena s 21 % DPH
ATMOS/ESBE GMA321 **dvouokruhový** - 1“ ↑↓ 1“ - **rozteč 90 mm** objednací kód: **P0506**	3.553,70	4.300,-
ATMOS/ESBE GMA331 **tříokruhový** - 1“ ↑↓ 1“ - **rozteč 90 mm** objednací kód: **P0507**	4.462,80	5.400,-

Čerpadlové skupiny

ATMOS/ESBE GDA311 **přímá** - pro ohřev TUV - 1“ ↑↓ 1“ - **rozteč 90 mm** objednací kód: **P0503**	6.322,30	7.650,-
ATMOS/ESBE GFA311 **termostatická** 20 - 55 °C - pro **podlahovku** - 1“ ↑↓ 1“ - **rozteč 90 mm** objednací kód: **P0504**	7.768,60	9.400,-
ATMOS/ESBE GRA311 **směšovaná bez servopohonu** - pro **radiátory** - 1“ ↑↓ 1“ - **rozteč 90 mm** objednací kód: **P0533**	7.809,90	9.450,-
ATMOS/ESBE GRA311 **směšovaná se servopohonem 120 s** - pro **radiátory**/podlahovku - 1“ ↑↓ 1“ - **rozteč 90 mm** objednací kód: **P0505**	9.669,40	11.700,-
Servopohon ESBE ARA 661 **pro čerpadlovou skupinu GRA311** - 230V - 120 s - 6 Nm objednací kód: **P0415**	3.181,80	3.850,-

Příslušenství pro řízení kotle a topného systému

Sady ekvitermní regulace ATMOS ACD 03

	cena bez DPH	cena s 21 % DPH
Sada ATMOS ACD 03	14.710,70	17.800,-

- doporučená sada pro **kotle na pelety (bez čidla spalin)**

objednací kód: **S0103**

Sada ATMOS ACD 03 AGF	16.611,80	20.100,-

- doporučená sada pro **kotle s ručním přikládáním (s čidlem spalin)**

objednací kód: **S0106**

Regulace **ATMOS ACD 03** je ekvitermní regulační prvek pro všechny kotle na pevná paliva ATMOS, který je schopen řídit vytápění tří (čtyř) topných okruhů, ohřev teplé užitkové vody, solární ohřev přes sluneční kolektory, optimální nabíjení a vybíjení akumulačních nádrží, automatické přepínání provozu dvou kotlů, (např. kotle na dřevo a zemní plyn) a kompletní provoz kotle na základě potřeb topného systému včetně odtahového ventilátoru. Je dodávána včetně všech potřebných čidel a připojovacích konektorů pro snadnou montáž do panelu kotle ATMOS.

Pokojové jednotky pro regulaci ACD 03/04

Pokojová jednotka (čidlo) ATMOS ARU5

1.314,00 1.590,-

objednací kód: **P0471**

Pokojová jednotka ATMOS ARU10

2.562,00 3.100,-

objednací kód: **P0473**

Pokojová jednotka ATMOS ARU30

5.743,80 6.950,-

objednací kód: **P0475**

Jaroslav Cankař a syn ATMOS
Velenského 487, Bělá pod Bezdězem
294 21, Česká republika
Tel.: +420 326 701 404
Tel.: +420 326 701 414
e-mail: atmos@atmos.cz

www.atmos.cz

Odbyt ČR
Věra Svobodová
Tel.: +420 326 706 512
Lucie Henešová
Tel.: +420 326 706 530
e-mail: prodej@atmos.cz